CONSTRUCTION MANUAL

MBF-02
STRIKE ROUGE

©創通・サンライズ

PERFECT GRADE

MBF-02
STRIKE ROUGE
Ver.1.0

BANDAI 2005 MADE IN JAPAN

STRIKE ROUGE
ORB MOBILE SUIT MBF-02
ASSEMBLE INDEX

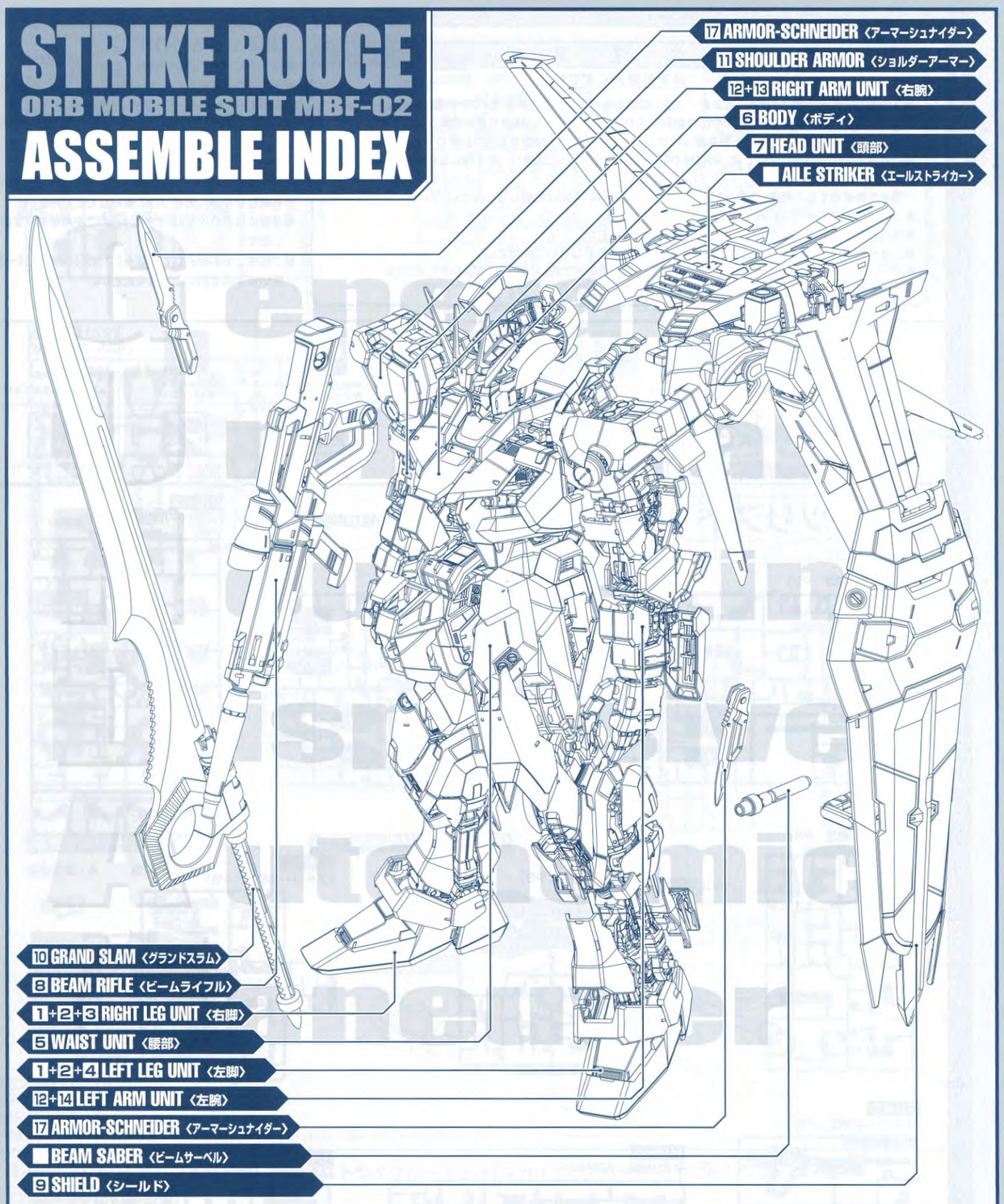

1+2+3 RIGHT LEG UNIT〈右脚〉・・・・・・・・・・・・・P.02~P.05
1+2+4 LEFT LEG UNIT〈左脚〉・・・・・・・・・・・・・P.02~P.06
5 WAIST UNIT〈腰部〉・・・・・・・・・・・・・・・・・・・・P.06~P.07
6 BODY〈ボディ〉・・・・・・・・・・・・・・・・・・・・・・・P.08~P.11
7 HEAD UNIT〈頭部〉・・・・・・・・・・・・・・・・・・・・・P.11~P.12
8 BEAM RIFLE〈ビームライフル〉・・・・・・・・・・・・・・・・P.12
9 SHIELD〈シールド〉・・・・・・・・・・・・・・・・・・・・・・・・P.13
10 GRAND SLAM〈グランドスラム〉・・・・・・・・・・・・・・・P.14
11 SHOULDER ARMOR〈ショルダーアーマー〉・・・・・・・P.14
12+13 RIGHT ARM UNIT〈右腕〉・・・・・・・・・・・・・P.15~P.16
12+14 LEFT ARM UNIT〈左腕〉・・・・・・・・・・・・・・P.15~P.16
17 ARMOR-SCHNEIDER〈アーマーシュナイダー〉・・・・・P.17

⚠ 注　意

必ずお読みください

- ●この商品の対象年齢は15才以上です。〈鋭い部品がありますので、安全上15才未満には適しません。〉
- ●小さな部品、電池（別売り）を口の中には絶対に入れないでください。窒息などの危険があります。
- ●ビニール袋を頭から被ったり、顔を覆ったりしないでください。窒息する恐れがあります。
- ●小さなお子様のいるご家庭では、お子様の手の届かないところに保管し、お子様には絶対に与えないでください。

《電池を誤使用すると発熱・破裂・液漏れの恐れがあります。下記に注意してください。》

- ●＋－（プラスマイナス）を正しくセットしてください。
- ●遊んだ後は必ずスイッチを切り、電池をはずしてください。
- ●ショートさせたり、充電、分解、加熱、火の中に入れたりしないでください。
- ●万一、電池から漏れた液が目に入った時は、すぐに大量の水で洗い、医師に相談してください。ひふや服に付いた時は水で洗ってください。

《組み立てる時の注意》

- ●組み立てる前に必ずお読みください。
- ●部品は番号を確かめ、ニッパーなどできれいに切り取ってください。
- ●部品の加工の際の刃物、工具、塗料、接着剤などのご使用にあたっては、それぞれの取扱説明書をよく読んで、正しく使用してください。
- ●部品の中には、やむをえず、とがった所があるものもありますが、気をつけて組み立ててください。
- ●塗装にはより安全な「水性塗料」のご使用をおすすめします。
- ●このキットの組み立てには＋（プラス）ドライバーを使いますので別にご用意ください。

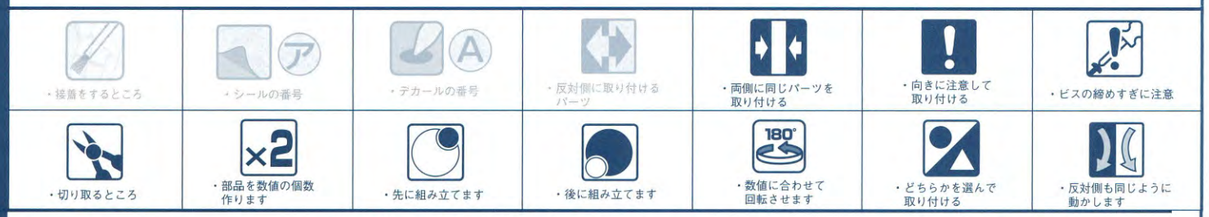

パーツリスト

（✕印は使用しないパーツです。）
（U・V・WDパーツは、「スカイグラスパー」の組立説明書のパーツリストにあります。）

Aパーツ
（スチロール樹脂：PS）

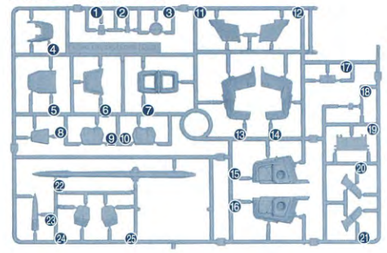

Bパーツ
（スチロール樹脂：PS）

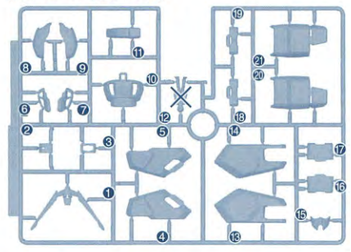

Cパーツ（×2）
（スチロール樹脂：PS）

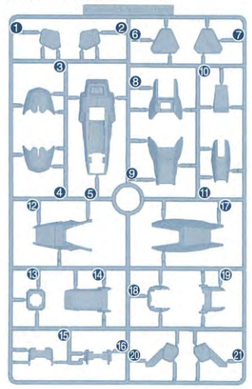

Dパーツ（×2）
（スチロール樹脂：PS）

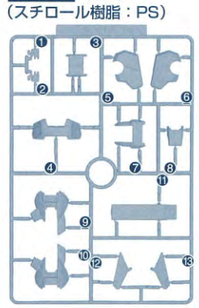

Eパーツ
（スチロール樹脂：PS）

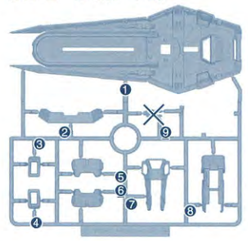

Fパーツ
（スチロール樹脂：PS）

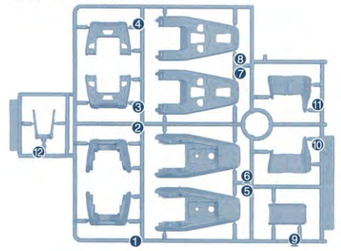

Gパーツ
（スチロール樹脂：PS）

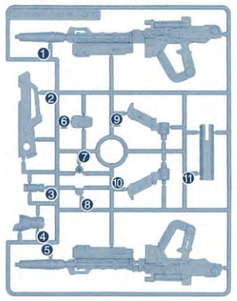

Hパーツ
（ABS樹脂：ABS）

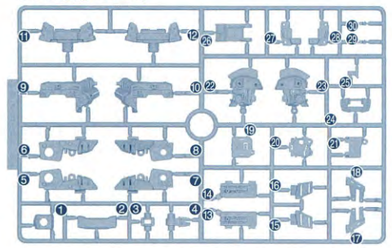

Iパーツ
（ABS樹脂：ABS）

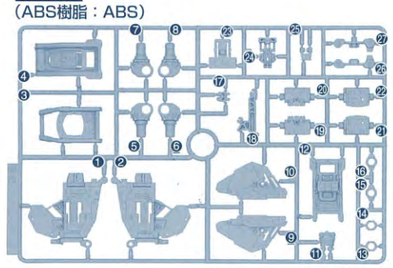

Jパーツ
(ABS樹脂：ABS)

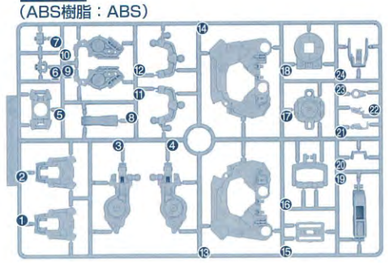

Kパーツ (×2)
(ABS樹脂：ABS)

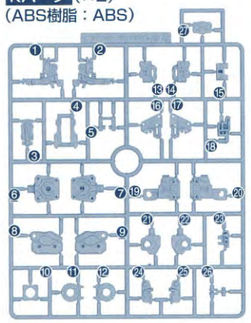

Lパーツ (×2)
(ABS樹脂：ABS)

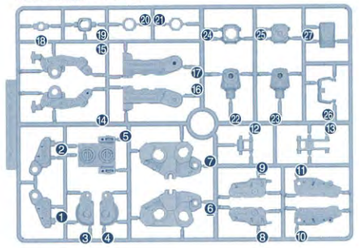

Mパーツ (×2)
(ABS樹脂：ABS)

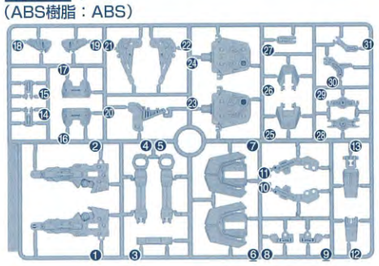

Nパーツ (×2)
(ABS樹脂：ABS)

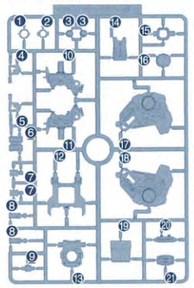

Oパーツ
(ABS樹脂：ABS)

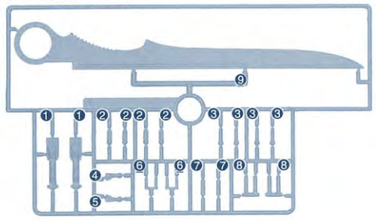

Pパーツ
(スチロール樹脂：PS)

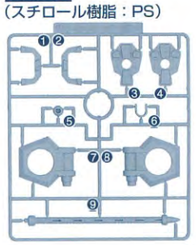

Rパーツ
(ABS樹脂：ABS)
(ポリプロピレン：PP)

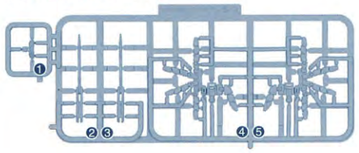

Sパーツ
(ポリエチレン：PE)

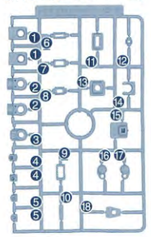

Tパーツ (×2)
(ポリエチレン：PE)

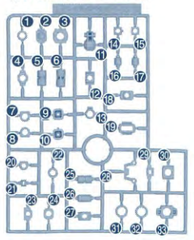

電池金具パーツ

電池金具・A　電池金具・B

発光ダイオード(GREEN)

Zパーツ (スチロール樹脂：PS)

ダイカストA (×2)

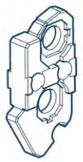

ダイカストB

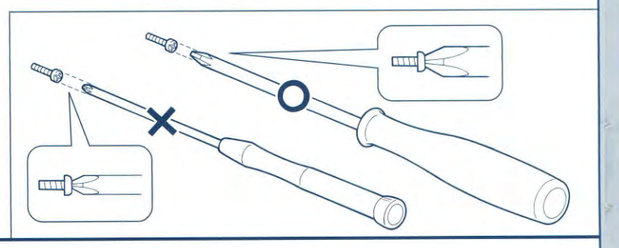

●ビスTP2×6…1
●マーキングシール…1
●ガンダムデカール…1
※発光ダイオード(GREEN)を点灯させたい方はボタン電池(CR1220 (1個)・別売り)をご使用ください。

1

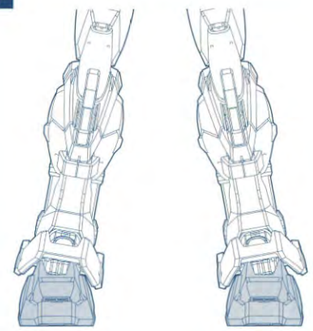

・組立 1 で使用するパーツ

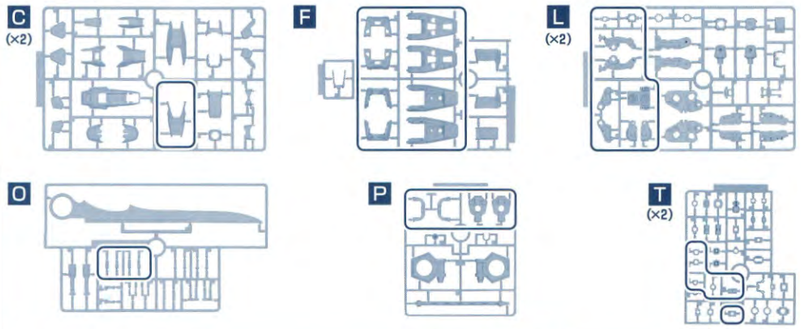

1 ×2 〈1〉2個作る

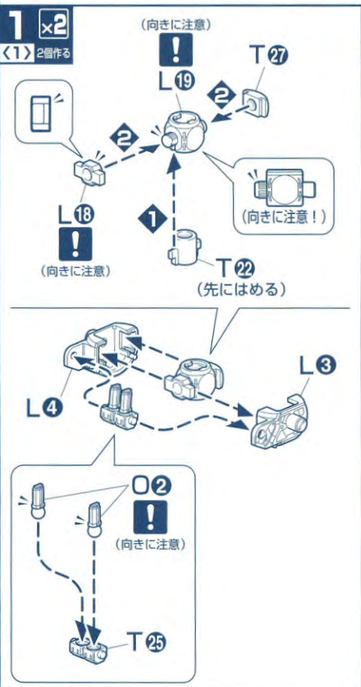

1 ×2 〈2〉2個作る

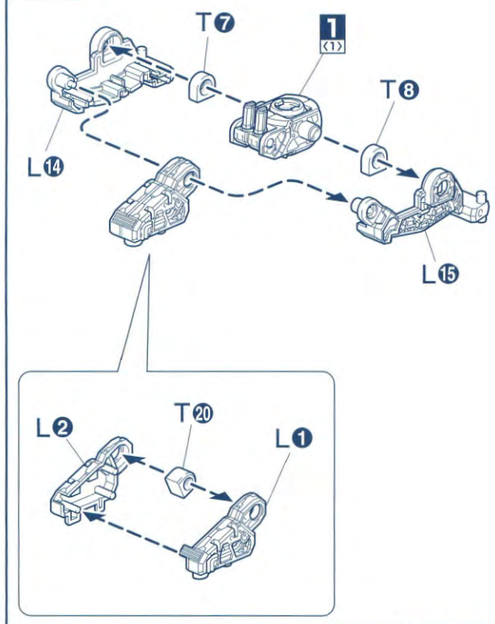

1 ×2 〈3〉2個作る

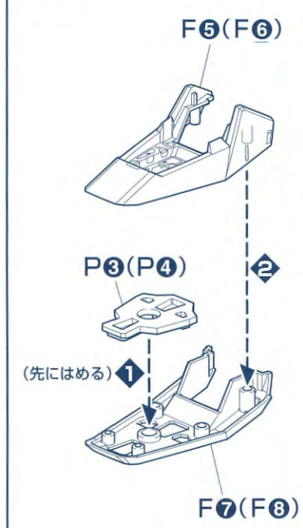

1 ×2 〈4〉2個作る

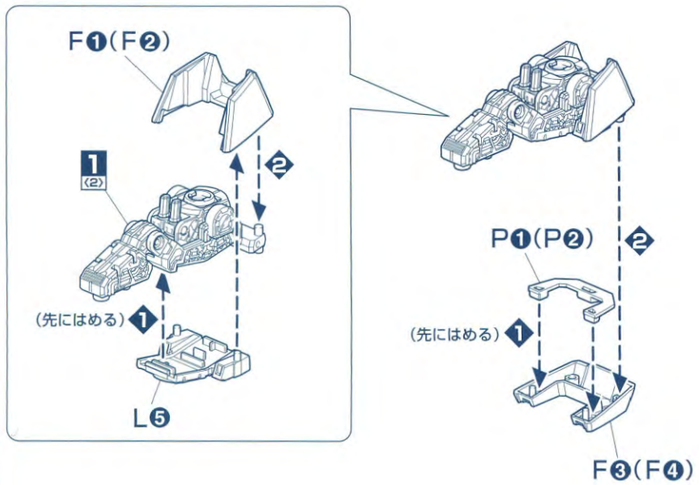

1 ×2 〈5〉2個作る

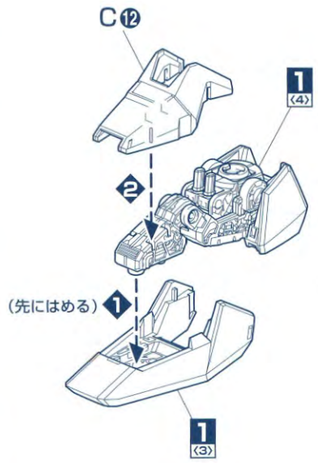

2〜4

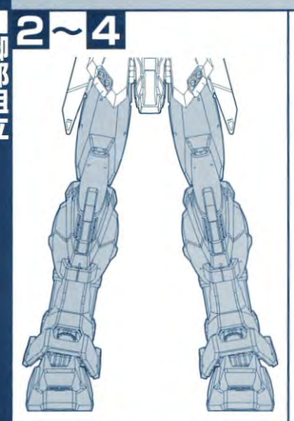

・組立2〜4で使用するパーツ

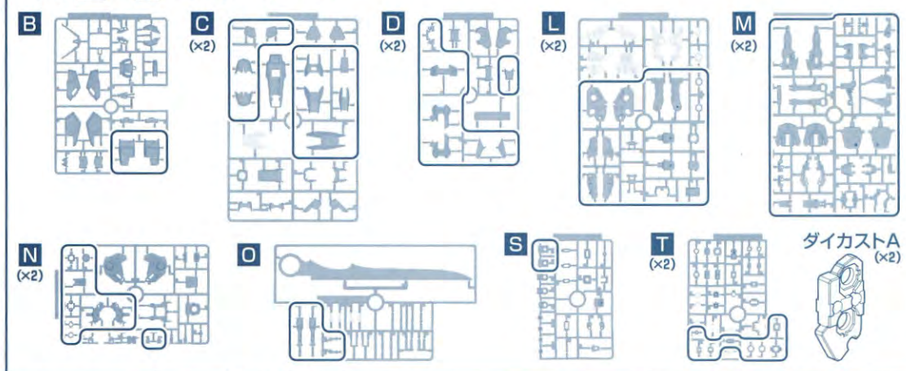

2 ×2 〈1〉2個作る

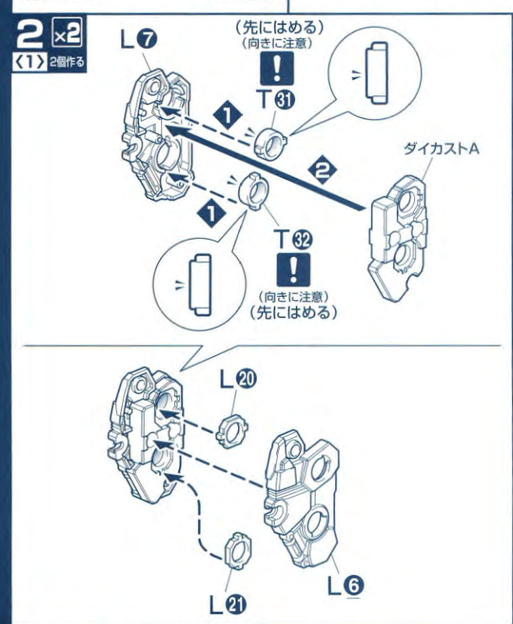

2 ×2 〈2〉2個作る

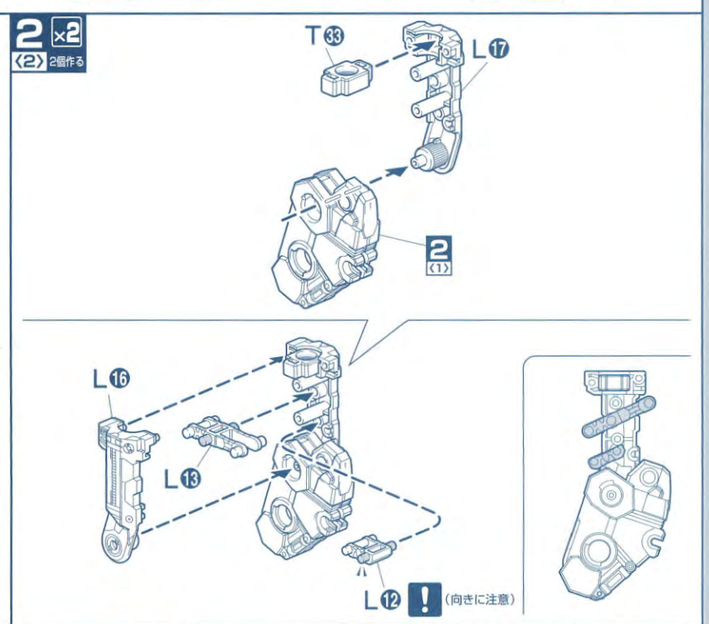

2 ×2 〈3〉2個作る

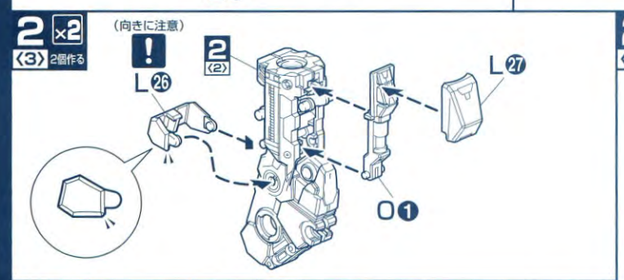

2 ×2 〈4〉2個作る

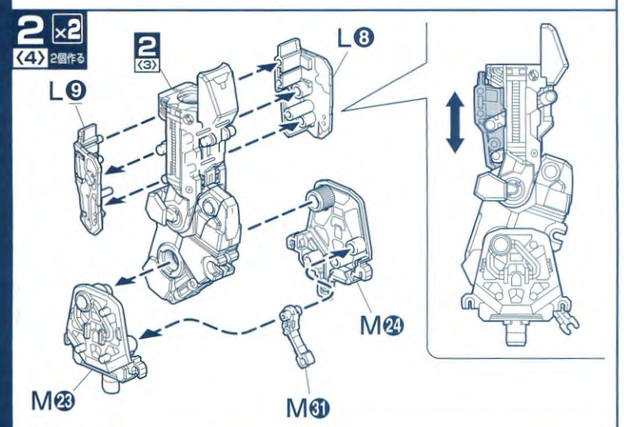

2 ×2 〈5〉2個作る

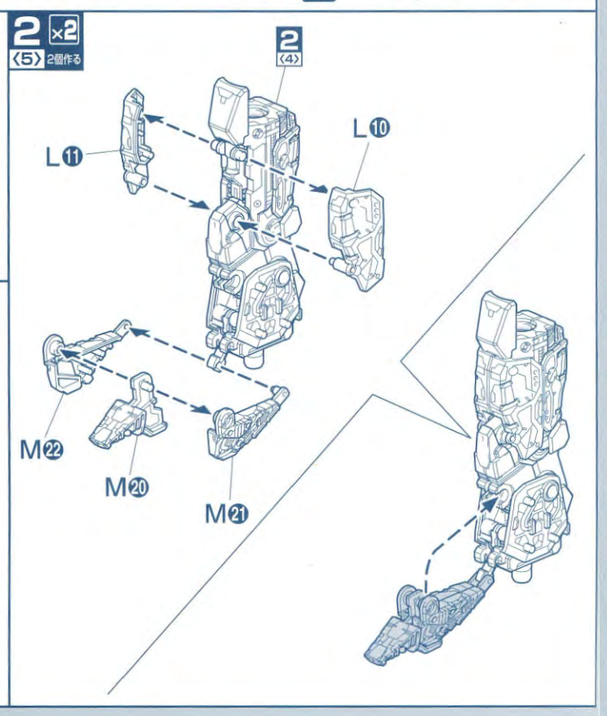

2 ×2 〈6〉2個作る

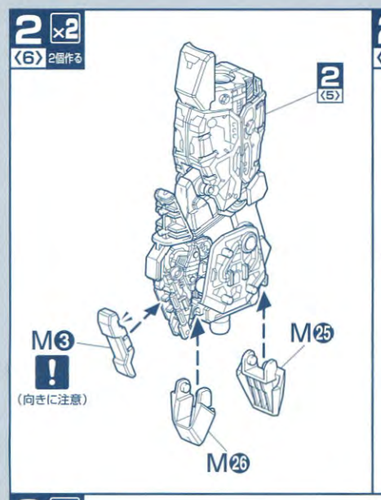

2 ×2 〈7〉2個作る

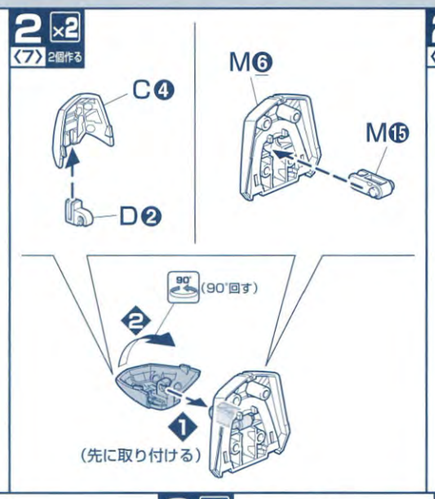

2 ×2 〈8〉2個作る

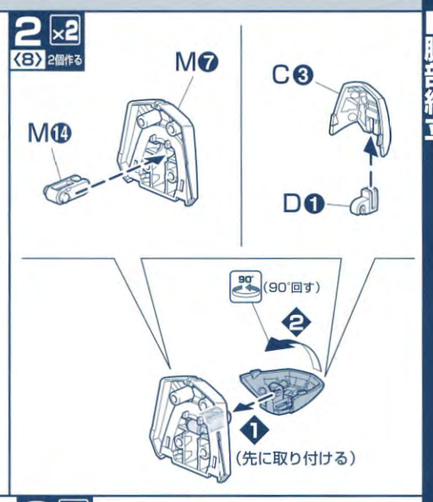

2 ×2 〈9〉2個作る

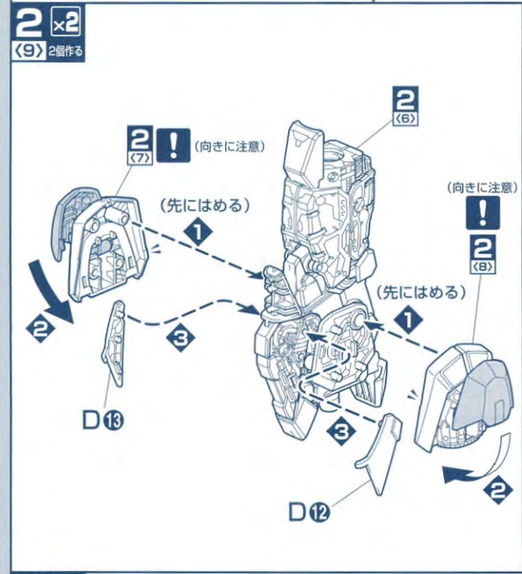

2 ×2 〈10〉2個作る

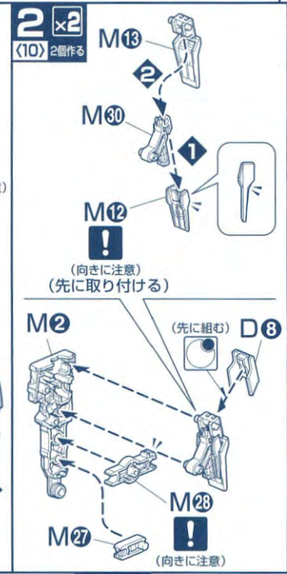

2 ×2 〈11〉2個作る

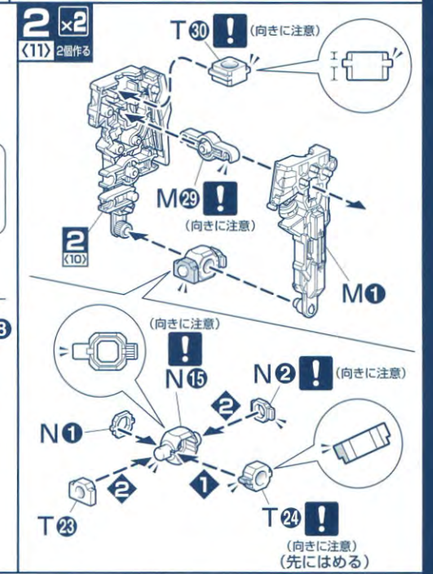

2 ×2 〈12〉2個作る

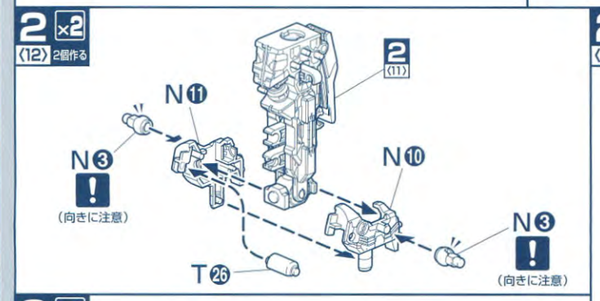

2 ×2 〈13〉2個作る

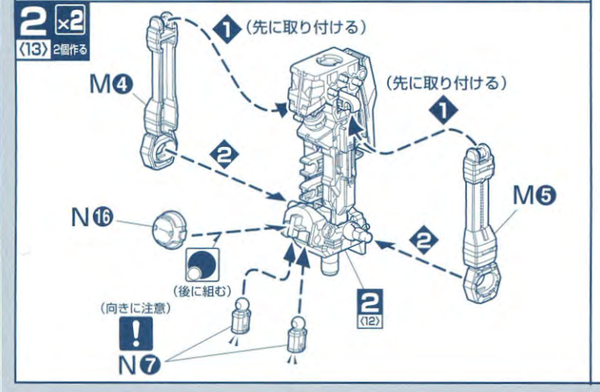

2 ×2 〈14〉2個作る

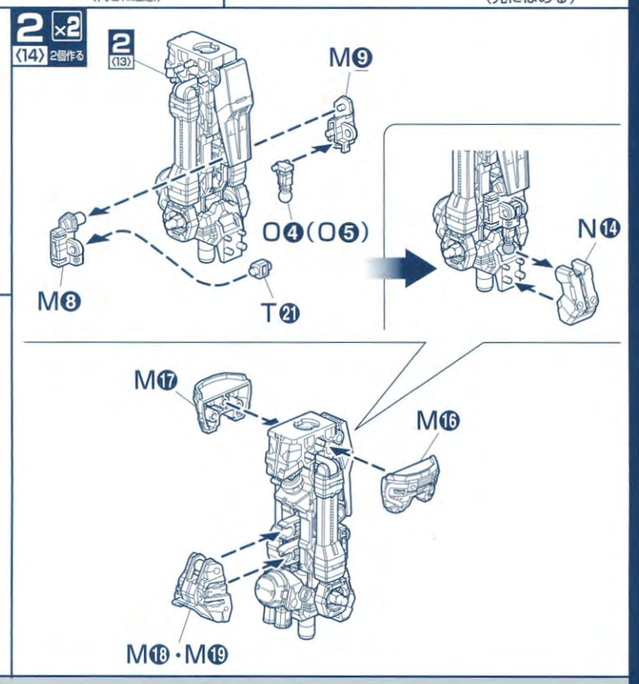

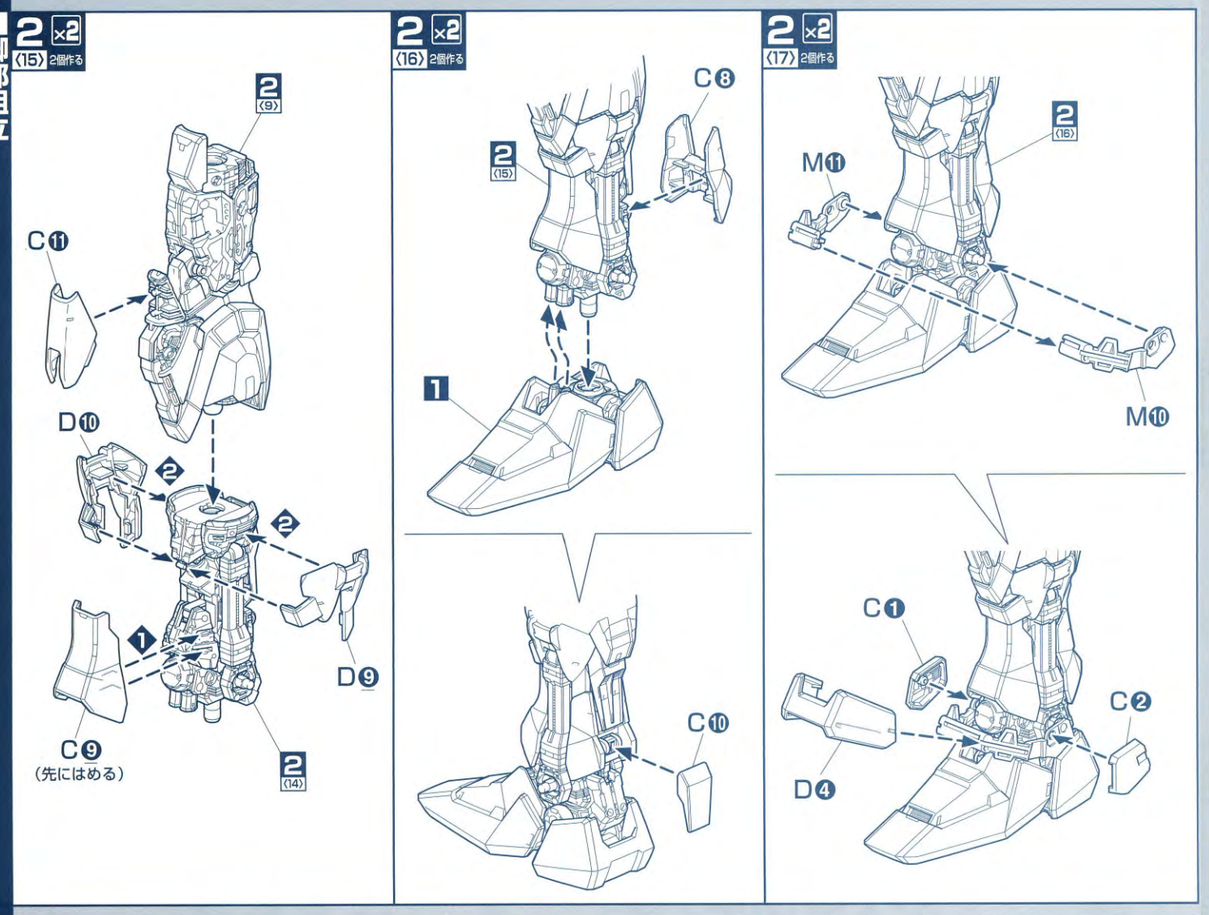
2 ×2
〈15〉 2個作る
2 〈9〉
C⑪
D⑩
D⑨
C⑨
(先にはめる)
2 〈14〉
2 ×2
〈16〉 2個作る
C⑧
2 〈15〉
1
C⑩
2 ×2
〈17〉 2個作る
2 〈16〉
M⑪
M⑩
C❶
C❷
D❹

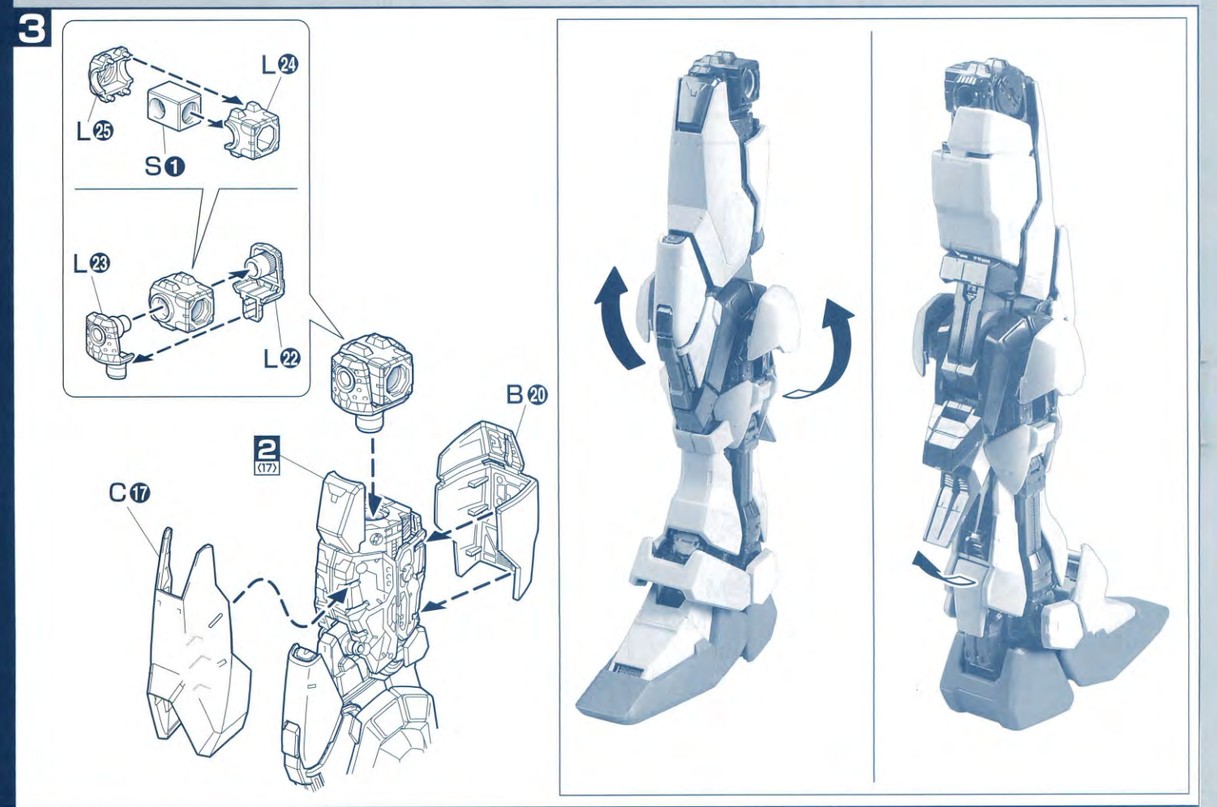
3
L㉔
L㉕
S❶
L㉓
L㉒
B⑳
2 〈17〉
C⑰

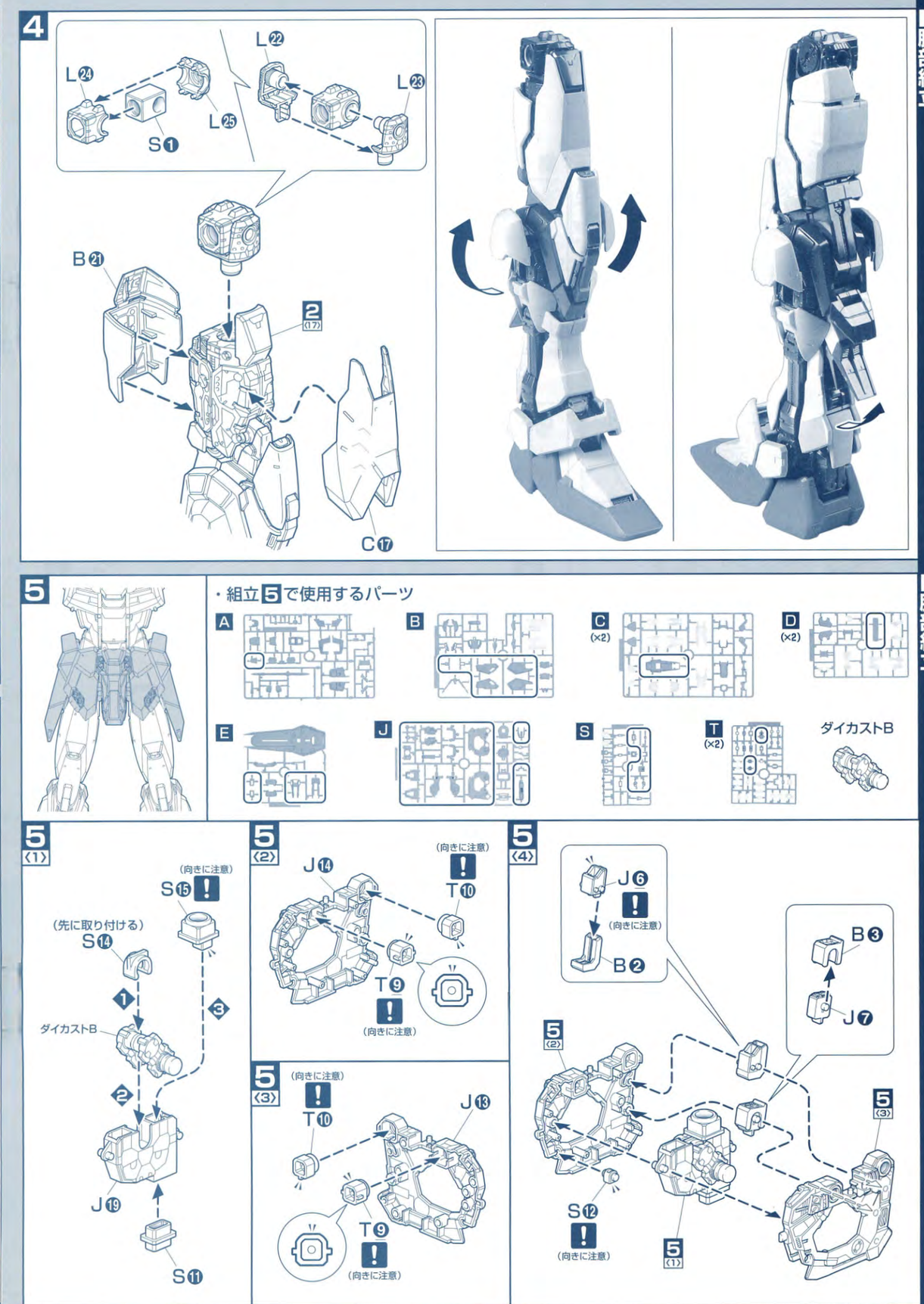
4
L㉒
L㉔
L㉓
L㉕
S❶
B㉑
2 〈17〉
C⑰
5
・組立5で使用するパーツ
A
B
C (×2)
D (×2)
E
J
S
T (×2)
ダイカストB
5 〈1〉
(向きに注意)
S⑮
(先に取り付ける)
S⑭
ダイカストB
J⑲
S⑪
5 〈2〉
J⑭
(向きに注意)
T⑩
T⑨
(向きに注意)
5 〈3〉
(向きに注意)
T⑩
J⑬
T⑨
(向きに注意)
5 〈4〉
J⑥
(向きに注意)
B❷
B❸
J❼
5 〈2〉
5 〈3〉
S⑫
(向きに注意)
5 〈1〉

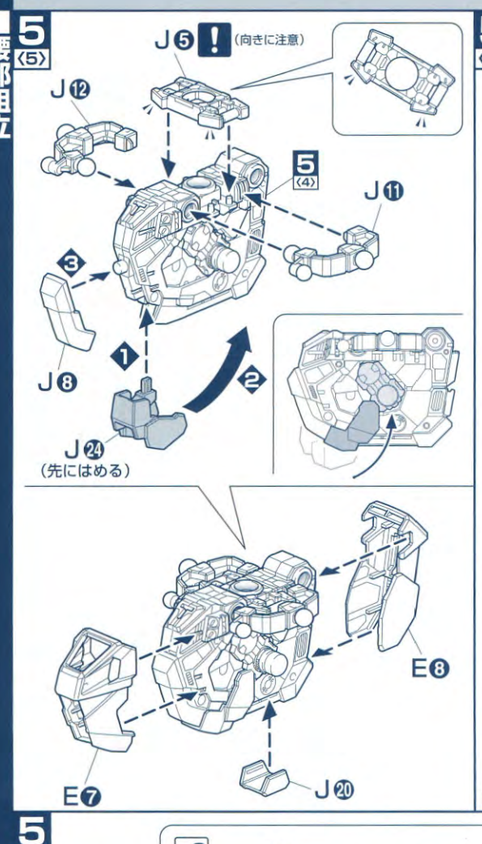
5 〈5〉
J⑤ (向きに注意)
J⑫
5 〈4〉
J⑪
③
J⑧
①
②
J㉔ (先にはめる)
E⑧
E⑦
J⑳

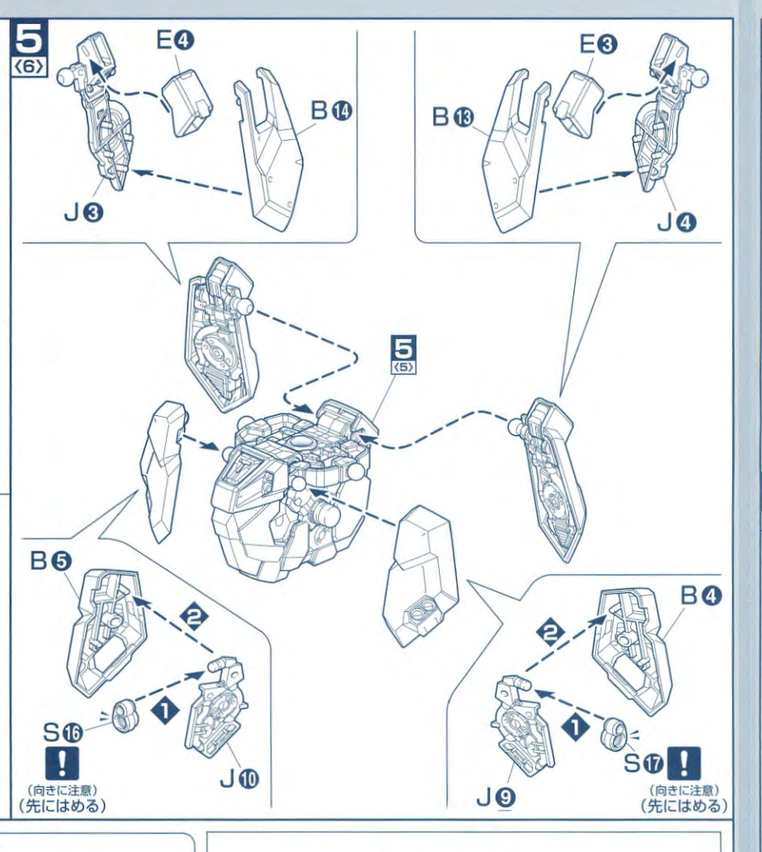
5 〈6〉
E④
B⑭
J③
E③
B⑬
J④
5 〈5〉
B⑤
②
①
S⑯ (向きに注意) (先にはめる)
J⑩
B④
②
①
S⑰ (向きに注意) (先にはめる)
J⑨

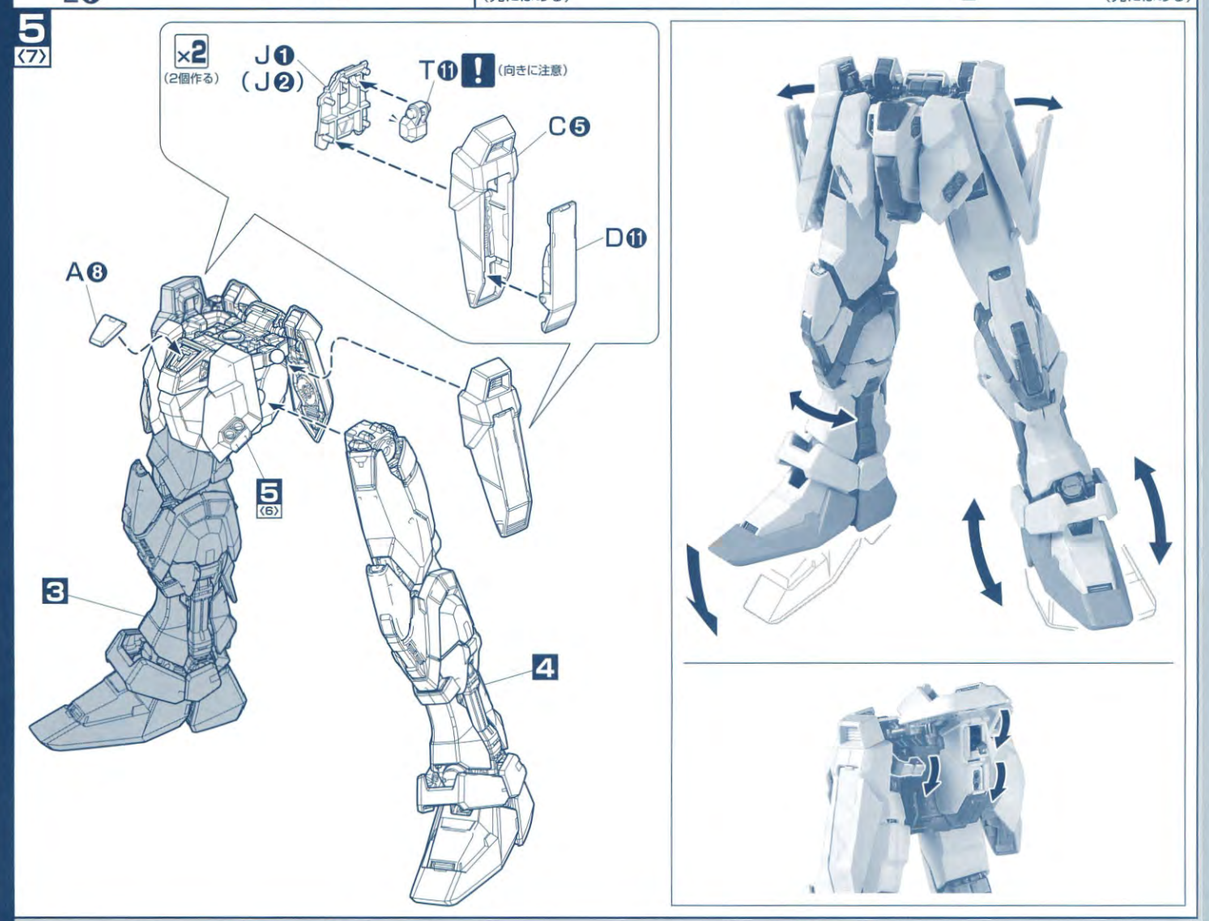
5 〈7〉
×2 (2個作る)
J① (J②)
T⑪ (向きに注意)
C⑤
D⑪
A⑧
5 〈6〉
3
4

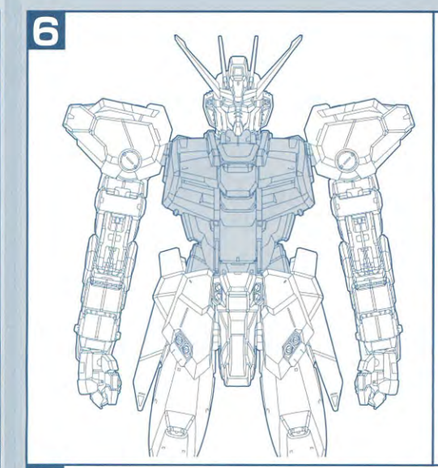
6

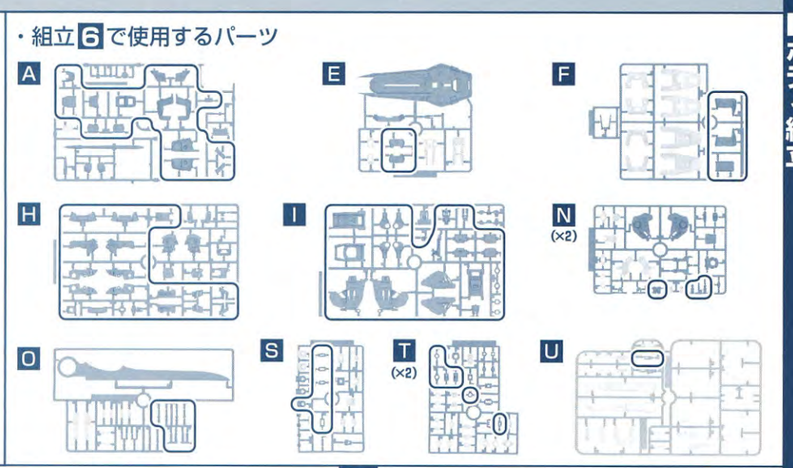
・組立6で使用するパーツ
A
E
F
H
I
N (×2)
O
S
T (×2)
U

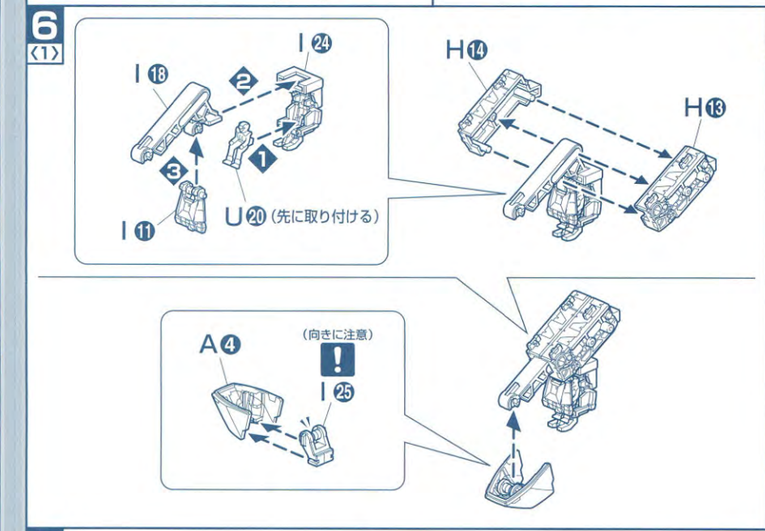
6 〈1〉
I㉔
I⑱
②
①
③
I⑪
U⑳ (先に取り付ける)
H⑭
H⑬
A④
(向きに注意)
I㉕

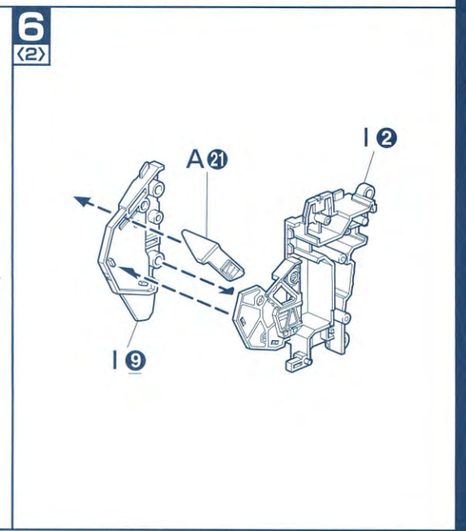
6 〈2〉
A㉑
I②
I⑨

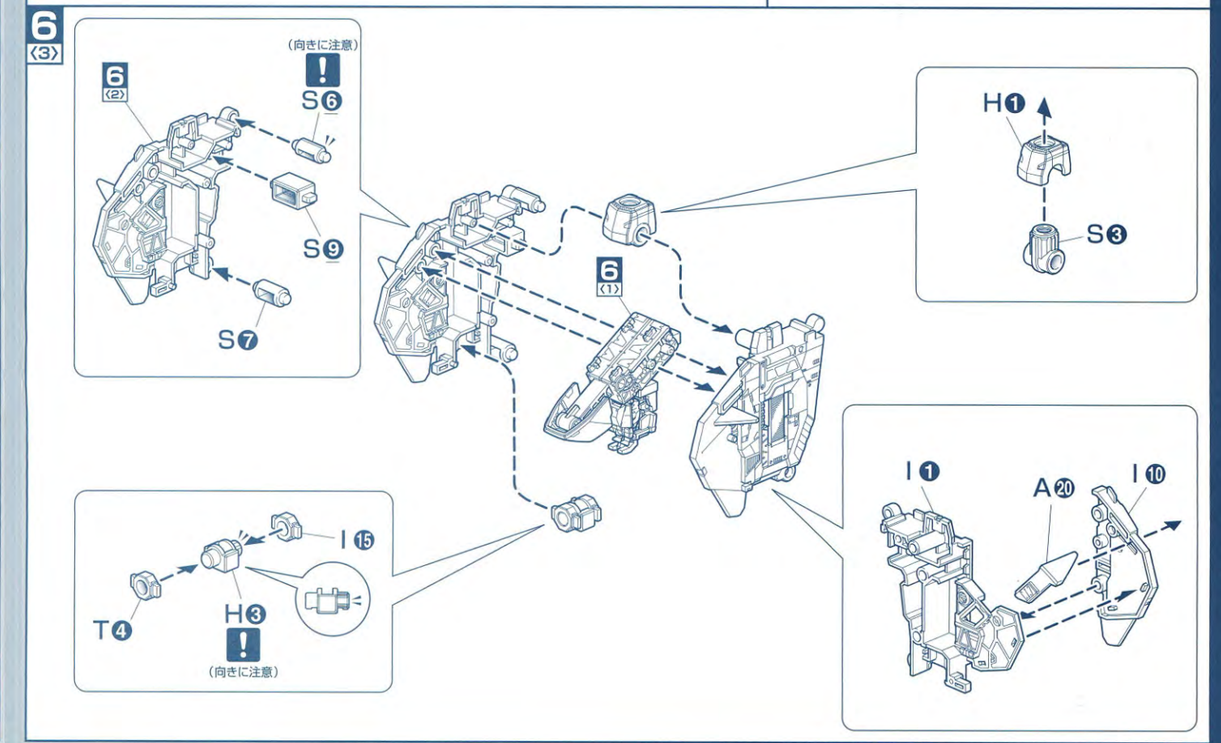
6 〈3〉
6 〈2〉
(向きに注意)
S⑥
S⑨
S⑦
6 〈1〉
H①
S③
I⑮
T④
H③ (向きに注意)
I①
A⑳
I⑩

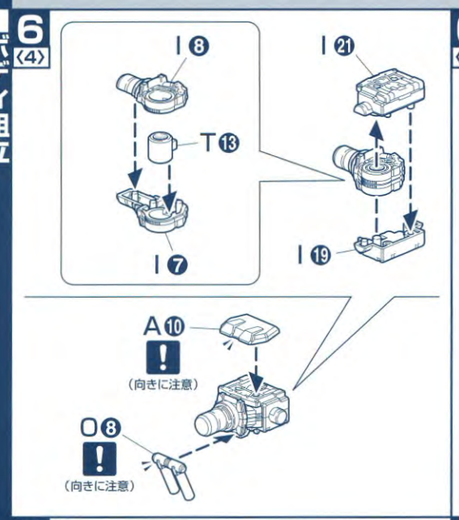
6〈4〉
I❽
I㉑
T⓭
I❼
I⓳
A❿
(向きに注意)
O❽
(向きに注意)

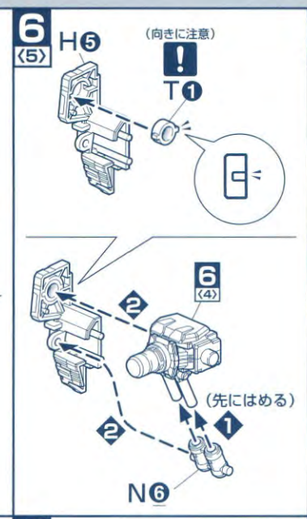
6〈5〉
H❺
(向きに注意)
T❶
6〈4〉
❷
(先にはめる)
❶
❷
N❻

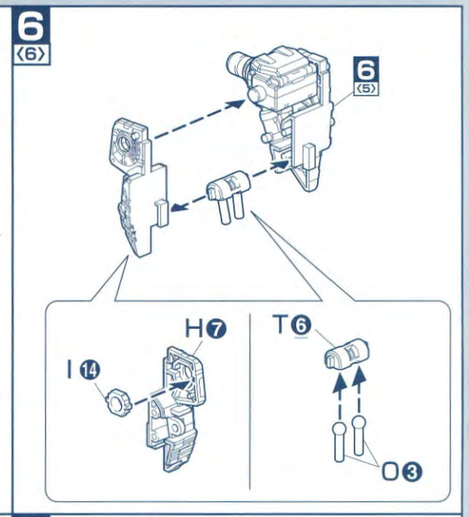
6〈6〉
6〈5〉
H❼
I⓮
T❻
O❸

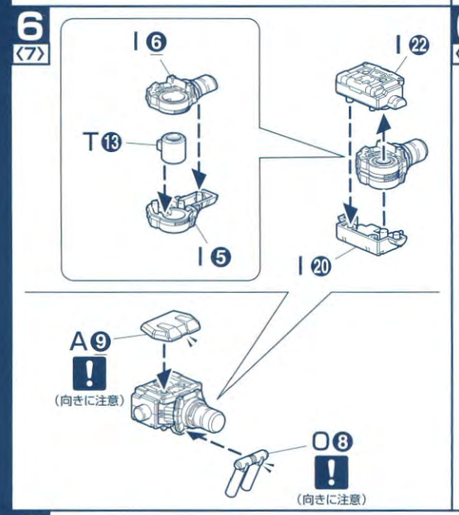
6〈7〉
I❻
I㉒
T⓭
I❺
I⓴
A❾
(向きに注意)
O❽
(向きに注意)

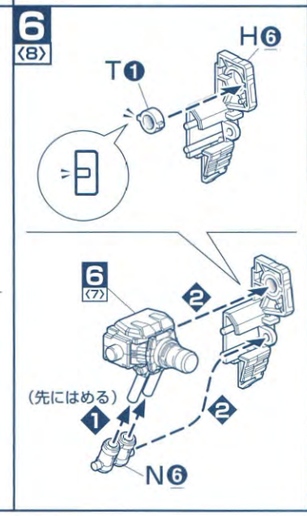
6〈8〉
H❻
T❶
6〈7〉
❷
(先にはめる)
❶
❷
N❻

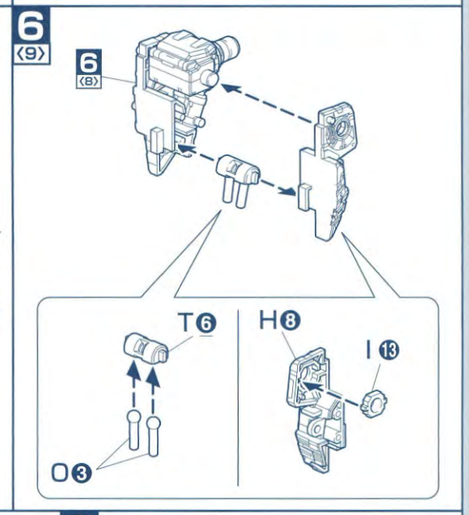
6〈9〉
6〈8〉
T❻
H❽
I⓭
O❸

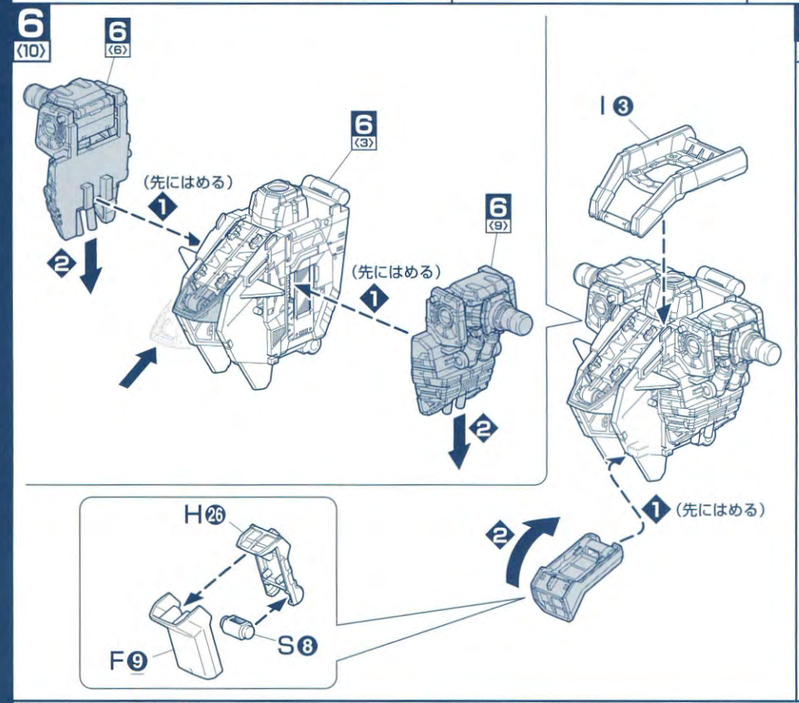
6〈10〉
6〈6〉
6〈3〉
(先にはめる)
❶
❷
6〈9〉
(先にはめる)
❶
❷
I❸
H㉖
F❾
S❽
❷
❶(先にはめる)

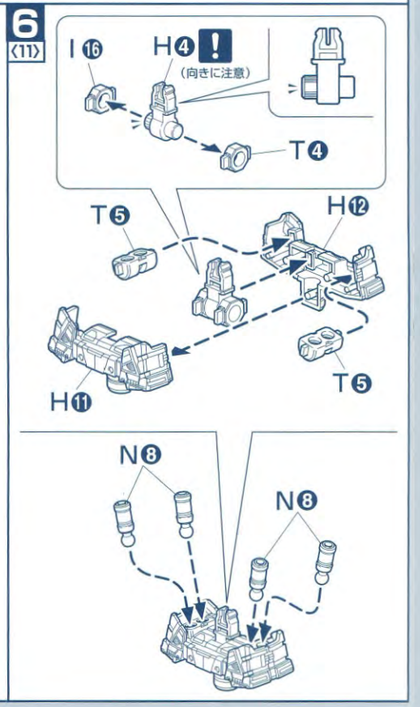
6〈11〉
I⓰
H❹
(向きに注意)
T❹
T❺
H⓬
H⓫
T❺
N❽
N❽

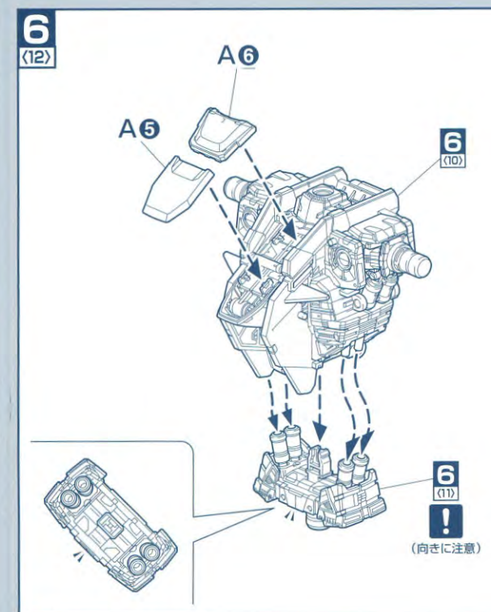
6〈12〉
A❻
A❺
6〈10〉
6〈11〉
(向きに注意)

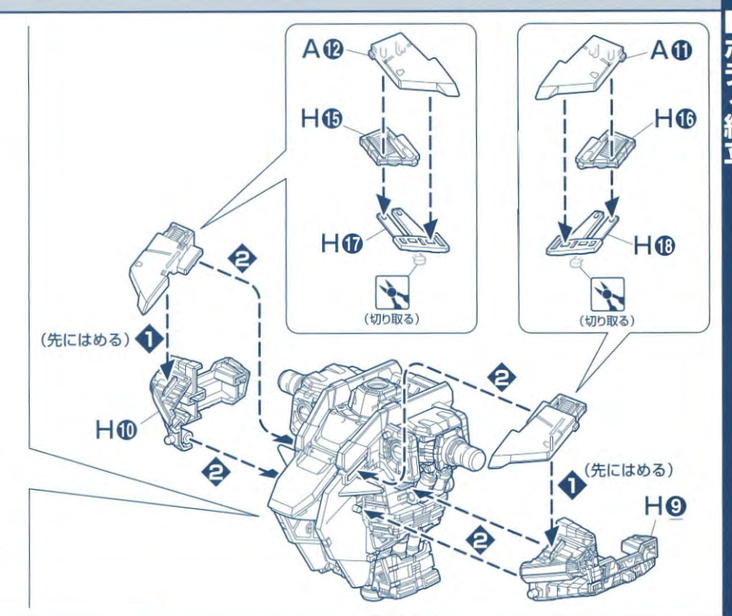
A⓬
H⓯
H⓱
(切り取る)
A⓫
H⓰
H⓲
(切り取る)
❷
(先にはめる)❶
H❿
❷
❷
❷
(先にはめる)
❶
H❾

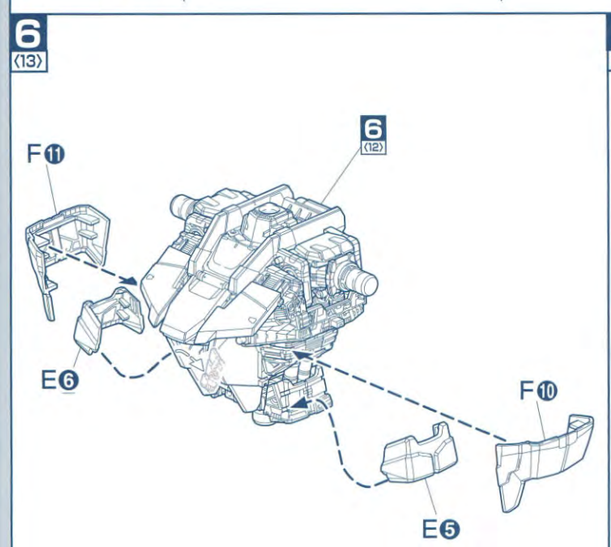
6〈13〉
F⓫
6〈12〉
E❻
F❿
E❺

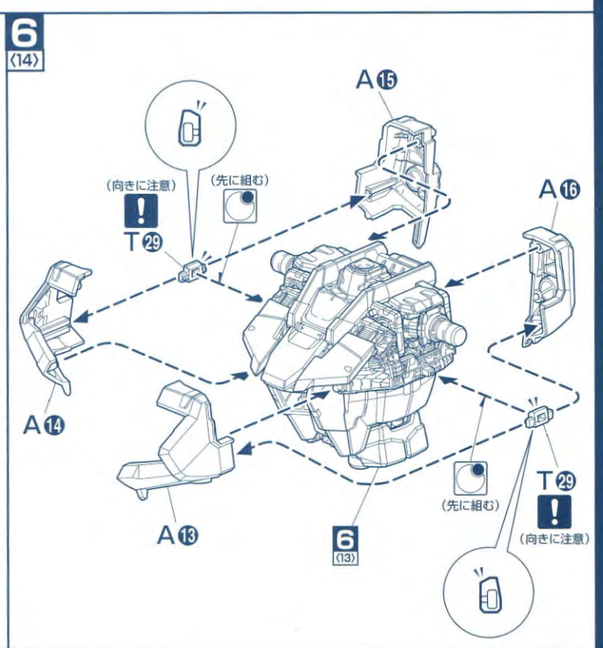
6〈14〉
A⓯
(向きに注意)
(先に組む)
A⓰
T㉙
A⓮
A⓭
6〈13〉
(先に組む)
T㉙
(向きに注意)

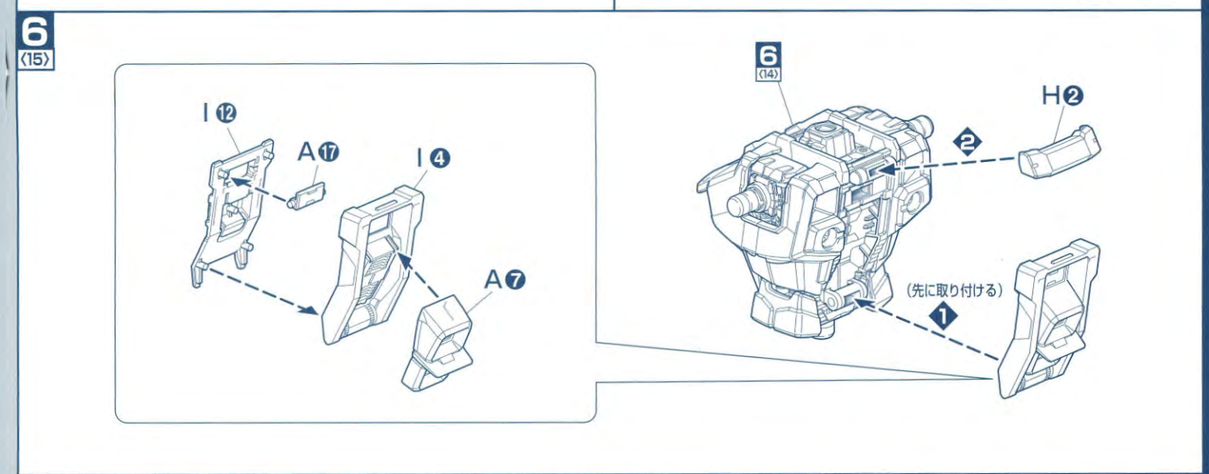
6〈15〉
I⓬
A⓱
I❹
A❼
6〈14〉
H❷
❷
(先に取り付ける)
❶

6 〈16〉

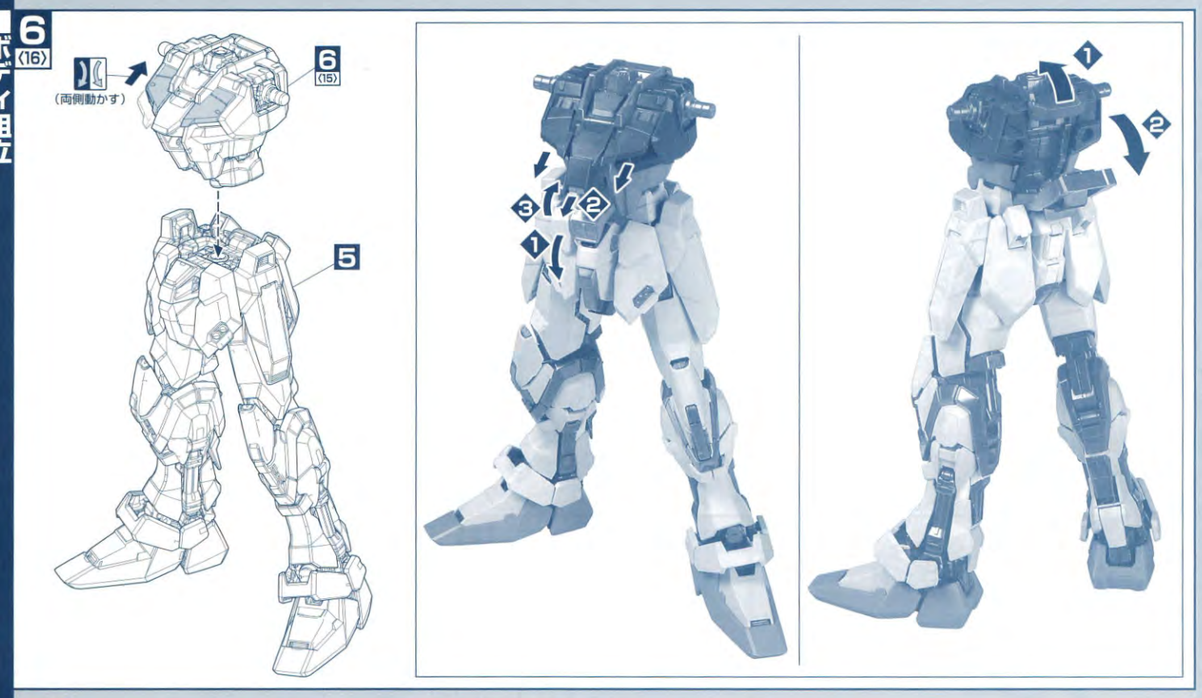
(両側動かす)
6 〈15〉
5
3
2
1
1
2

7

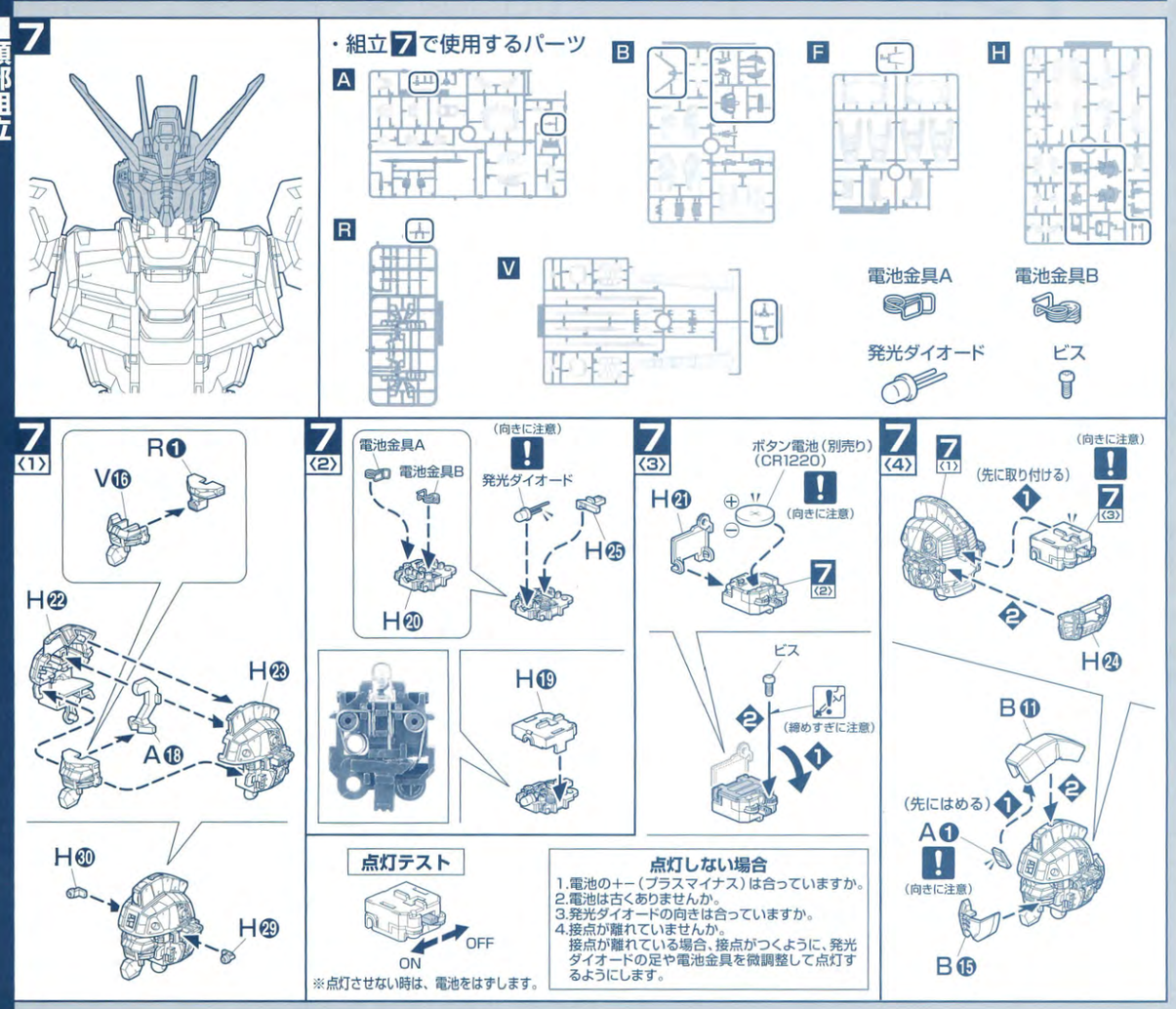
・組立7で使用するパーツ
A
B
F
H
R
V
電池金具A
電池金具B
発光ダイオード
ビス
7 〈1〉
R❶
V⑯
H㉒
H㉓
A⑱
H㉚
H㉙
7 〈2〉
(向きに注意)
電池金具A
電池金具B
発光ダイオード
H⑳
H㉕
H⑲
7 〈3〉
ボタン電池(別売り)
(CR1220)
(向きに注意)
H㉑
7 〈2〉
ビス
(締めすぎに注意)
7 〈4〉
7 〈1〉
(先に取り付ける)
(向きに注意)
7 〈3〉
H㉔
B⑪
(先にはめる)
A❶
(向きに注意)
B⑮
点灯テスト
ON
OFF
※点灯させない時は、電池をはずします。
点灯しない場合
1.電池の+−(プラスマイナス)は合っていますか。
2.電池は古くありませんか。
3.発光ダイオードの向きは合っていますか。
4.接点が離れていませんか。
接点が離れている場合、接点がつくように、発光ダイオードの足や電池金具を微調整して点灯するようにします。

7 〈5〉

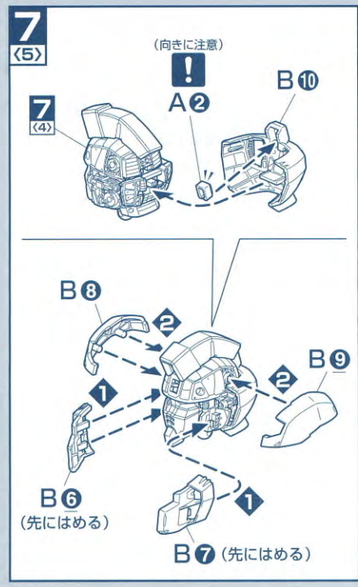
(向きに注意)
7 〈4〉
A❷
B⑩
B⑧
B❾
B❻
(先にはめる)
B❼(先にはめる)

7 〈6〉

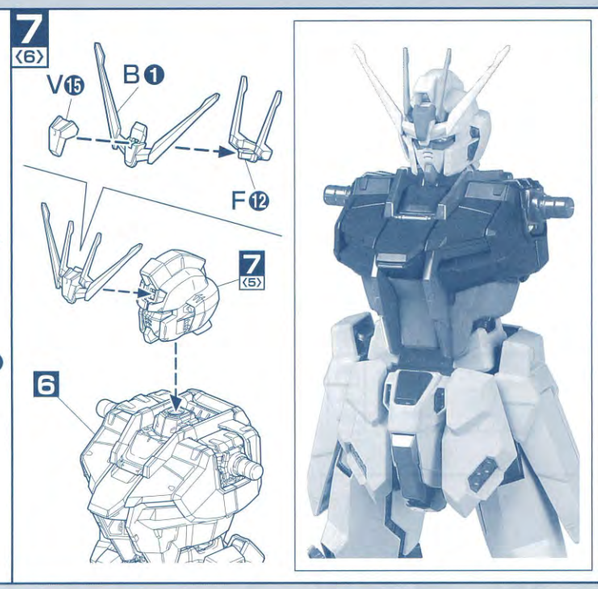
V⑮
B❶
F⑫
7 〈5〉
6
ボタン電池の交換方法
ボタン電池(別売り)
(CR1220)
(向きに注意)

8

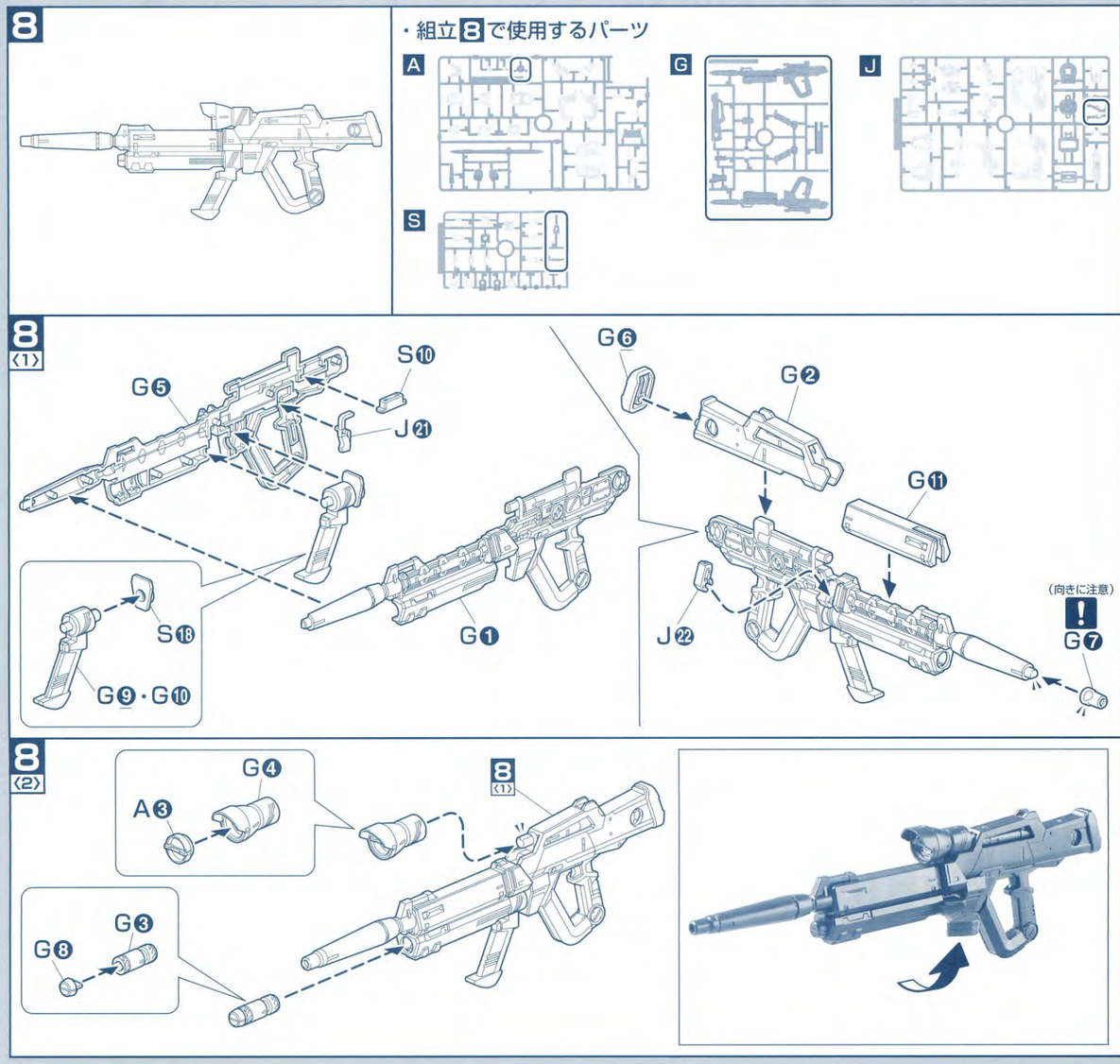
・組立8で使用するパーツ
A
G
J
S
8 〈1〉
G❺
S⑩
J㉑
G❻
G❷
G⑪
S⑱
G❶
J㉒
(向きに注意)
G❼
G❾・G❿
8 〈2〉
G❹
A❸
8 〈1〉
G❸
G❽

9

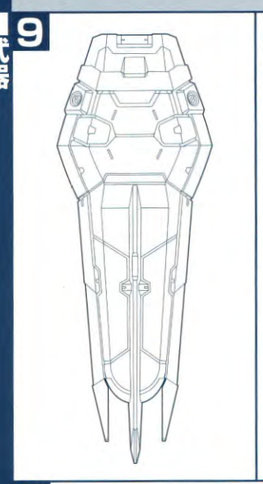

・組立9で使用するパーツ

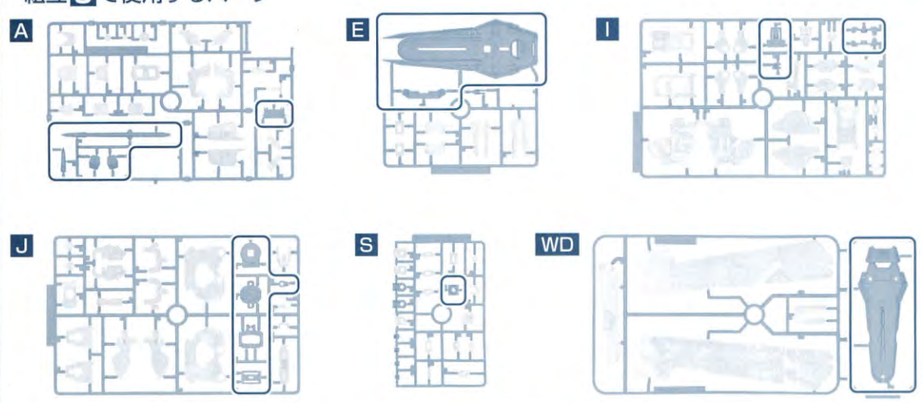

9 〈1〉

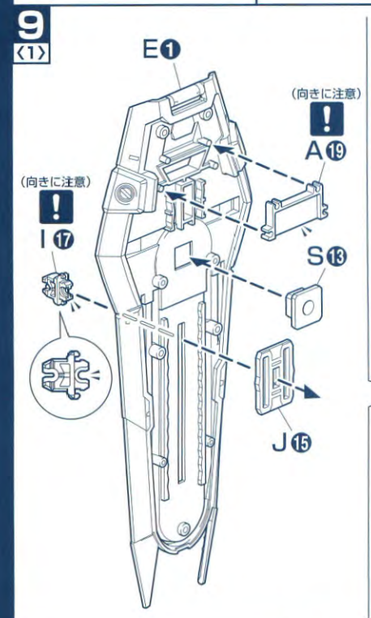

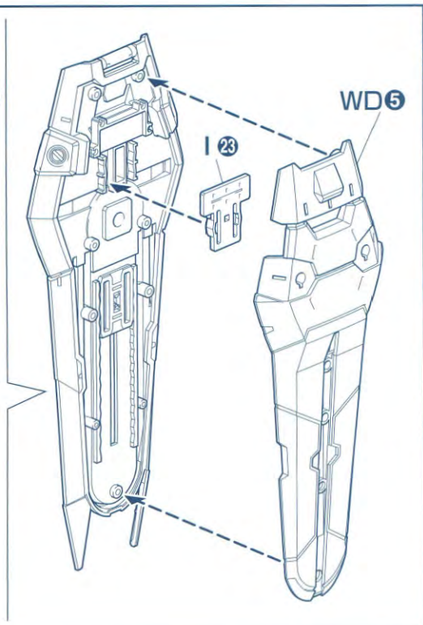

9 〈2〉

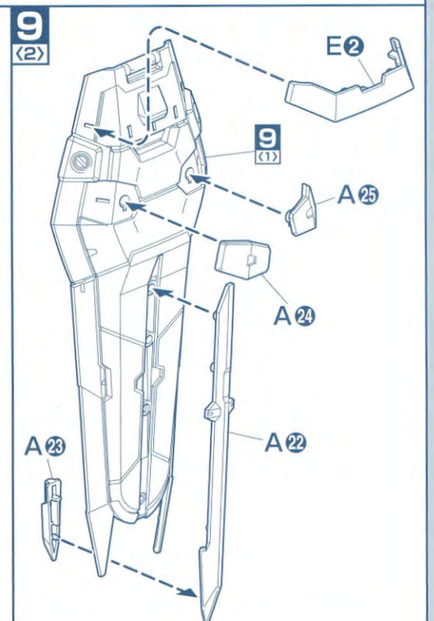

9 〈3〉

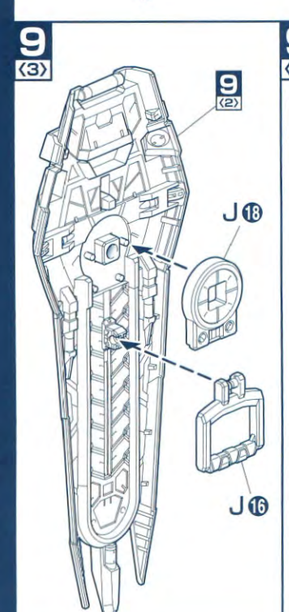

9 〈4〉

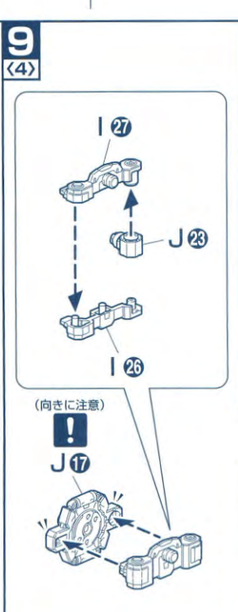

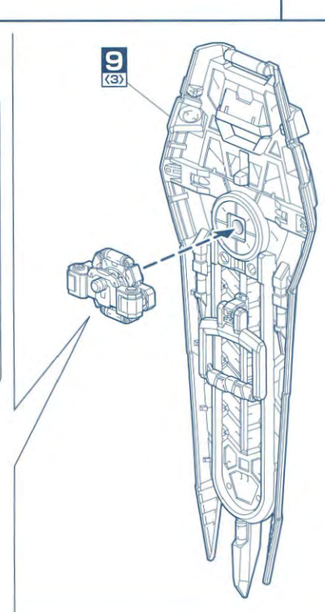

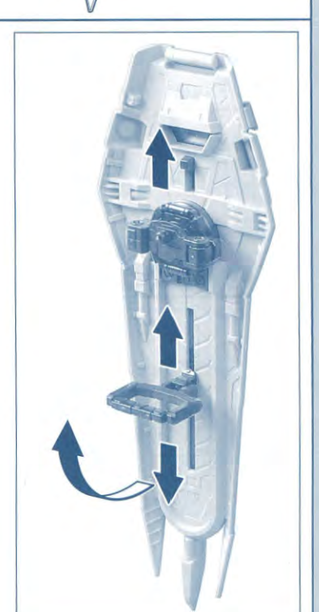

10

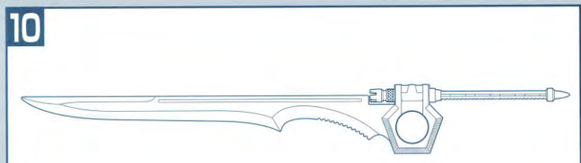

・組立10で使用するパーツ

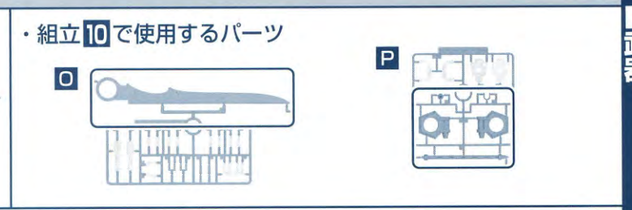

10

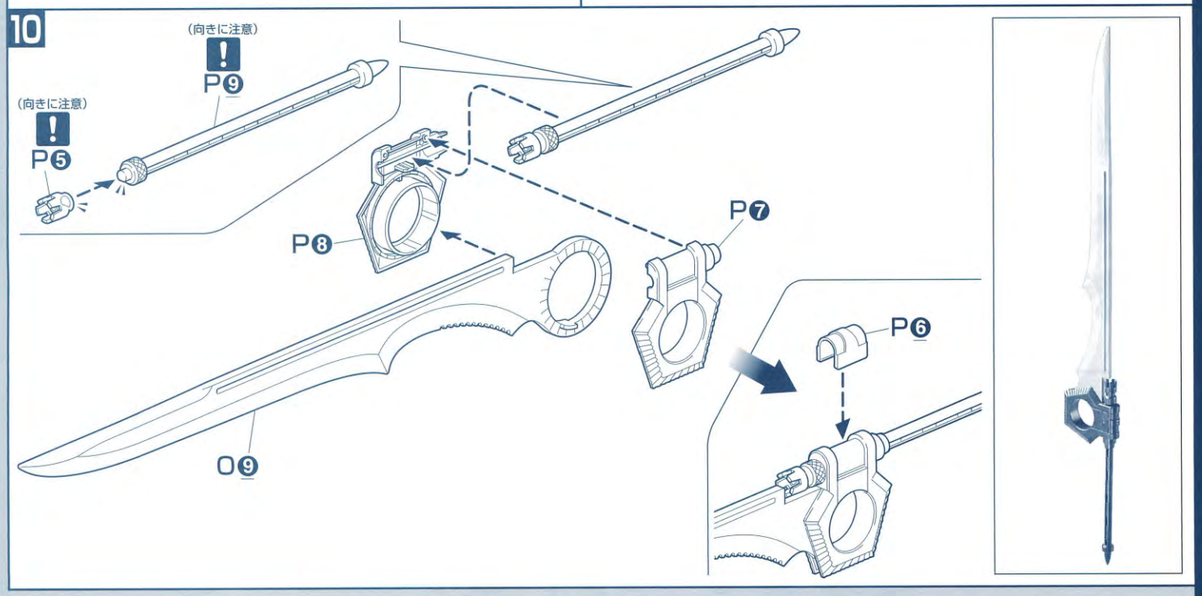

11

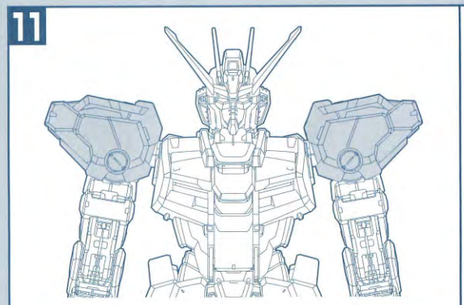

・組立11で使用するパーツ

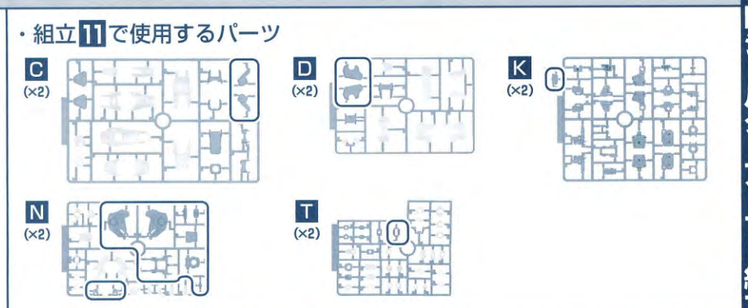

11 ×2 〈1〉2個作る

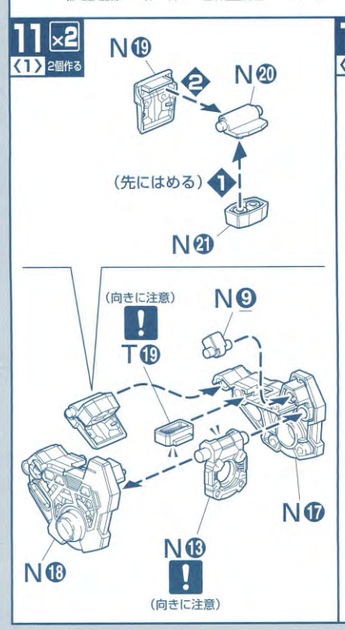

11 ×2 〈2〉2個作る

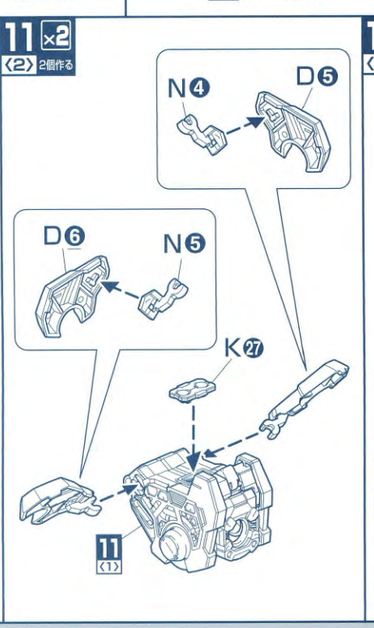

11 ×2 〈3〉2個作る

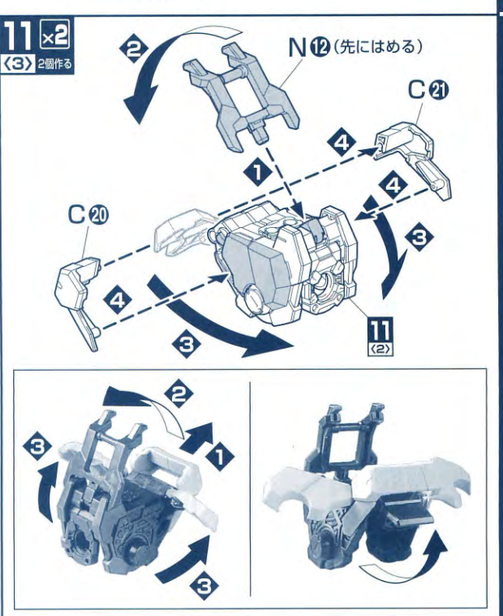

12～14

・組立12～14で使用するパーツ

B　C(×2)　D(×2)　H　K(×2)　O　R　S　T(×2)

12 ×2 〈1〉2個作る

(先に取り付ける) K⑪　S②　(先に取り付ける) K⑫　K⑩ (向きに注意)　K⑥　K⑦

12 ×2 〈2〉2個作る

K㉓　(向きに注意) K㉖　K㉔　K㉕

12 ×2 〈3〉2個作る

K⑲　T③　K⑳　T⑮　12〈2〉

12 ×2 〈4〉2個作る

K㉑　T⑭ (向きに注意)　K㉒　K⑨　12〈3〉　K⑧

12 ×2 〈5〉2個作る

K⑱　S④　O⑥　(先に組む)　T⑯　K⑭　T②　K⑬　K⑮

12 ×2 〈6〉2個作る

T⑰　(向きに注意) O⑦　K①　(向きに注意) T⑱　(向きに注意) T⑫　K③ (向きに注意)　K②　S⑤

12 ×2 〈7〉2個作る

12〈6〉　12〈5〉　K⑤　K④

12 ×2 〈8〉2個作る

12〈7〉　C⑱　C⑬　C⑭

12 ×2 〈9〉2個作る

K⑯　K⑰　12〈8〉　T㉘ (向きに注意) (先にはめる)

12 ×2 〈10〉2個作る

C⑮　C⑯　12〈4〉　12〈9〉　C⑥　C⑦

13 〈1〉

(90°回す)　(180°回す)　(90°回す)　(90°回す)　R④　(90°回す)

B⑯　B⑲　H㉗ (先にはめる)

13 〈2〉

12〈1〉　(先に組む) D⑦　C⑲　12〈10〉　D③ (向きに注意)　13〈1〉

14 〈1〉

(90°回す)　(90°回す)　(180°回す)　(90°回す)　(90°回す)　R⑤

(先にはめる) H㉘　B⑰　B⑱

14 〈2〉

12〈1〉　C⑲　(先に組む) D⑦　12〈10〉　D③ (向きに注意)　14〈1〉

15

（両側動かす）

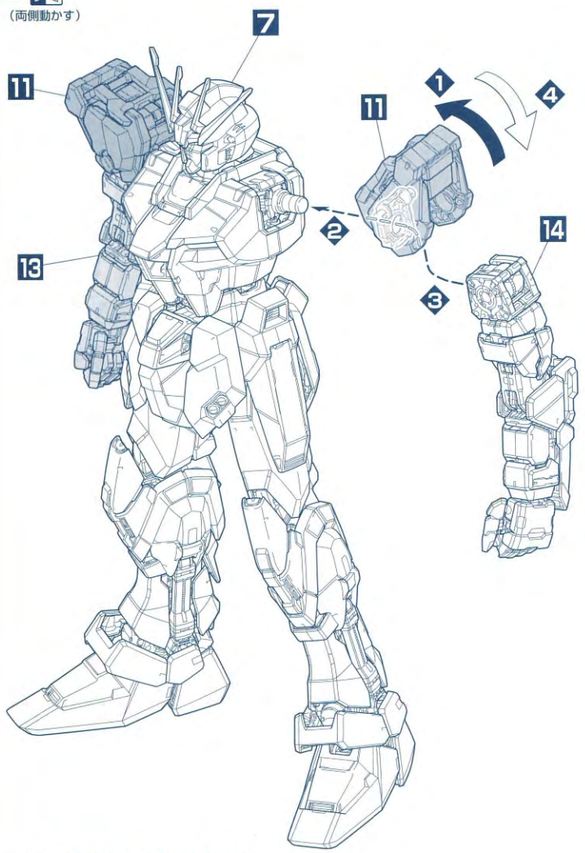

※U⑲は好みの場所に飾ってください。

16

（両腕に持たせることができます）

（切り取る）

Z

※エールストライカーで組み立てた 12〈3〉 パーツを外します。

（選んで取り付ける）

R❷（R❸）

（両側動かす）

（選んで取り付ける）

※アーマーシュナイダーは、どちらにも持たせられます。

17

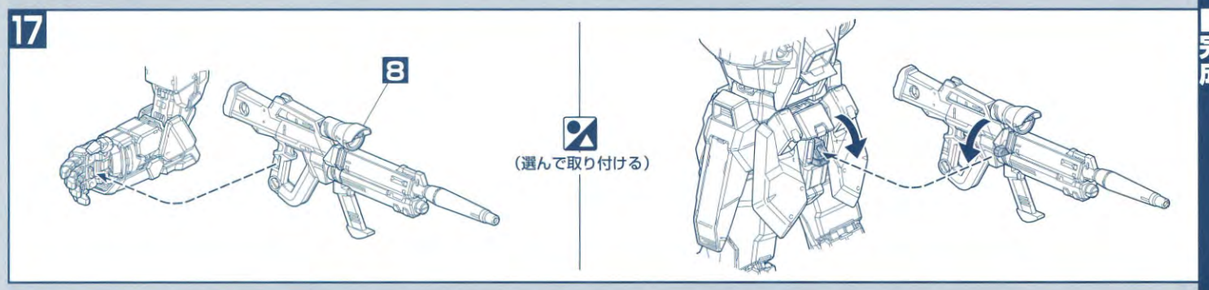

18

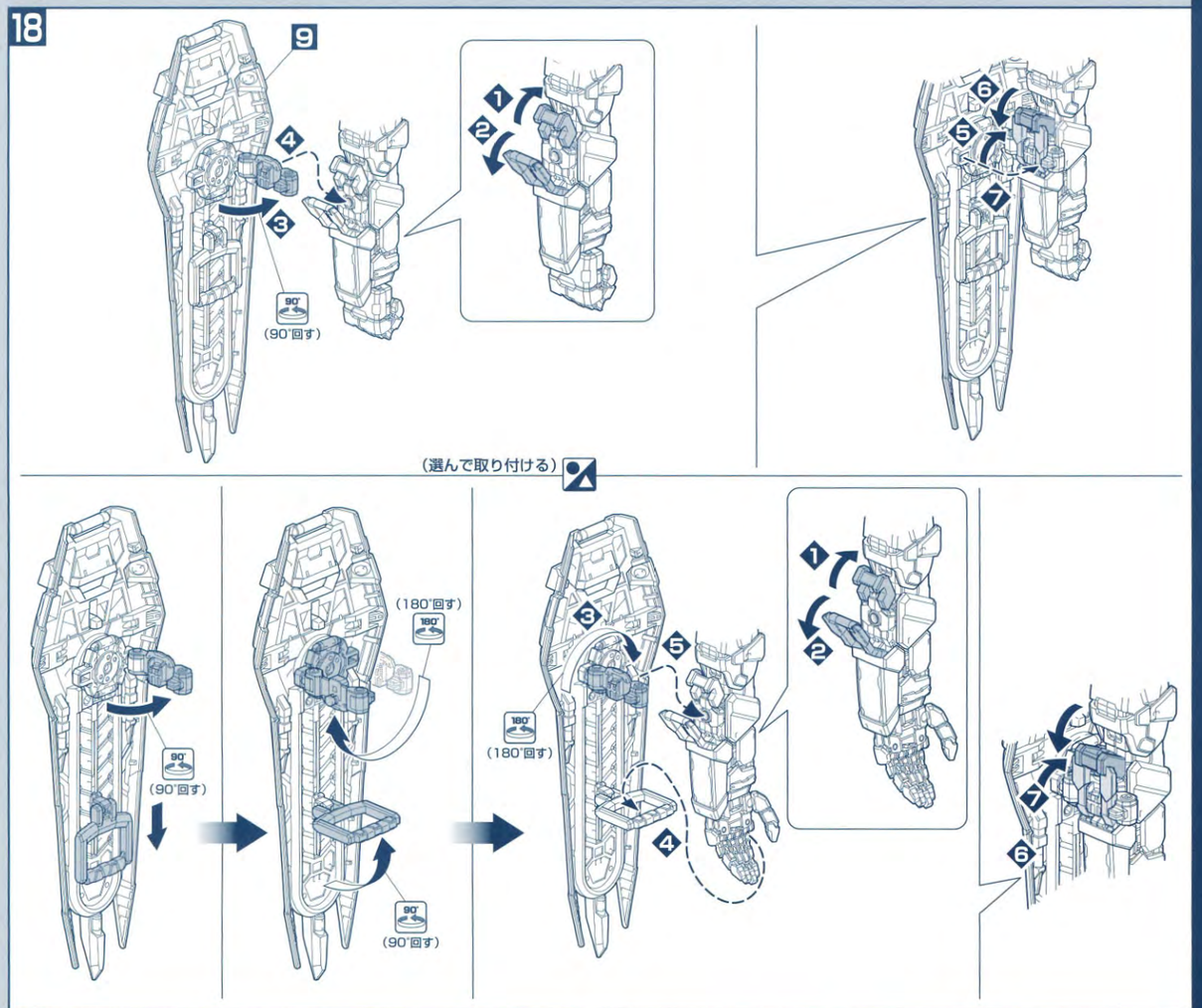
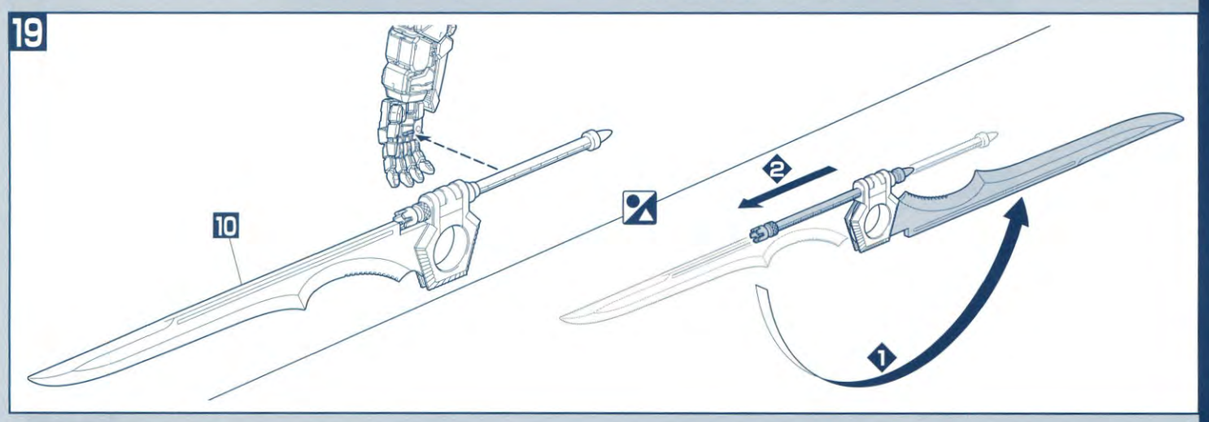
19